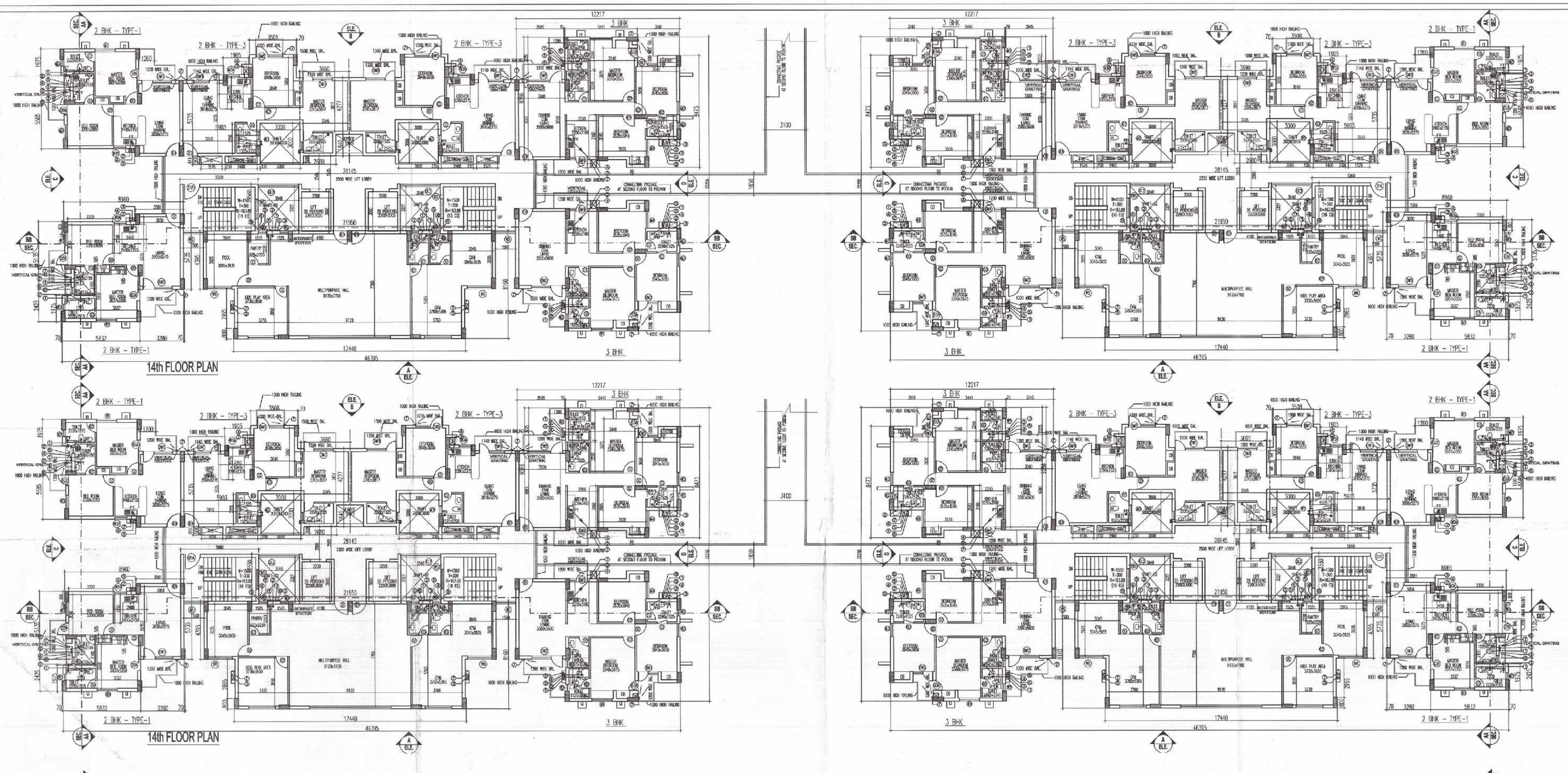

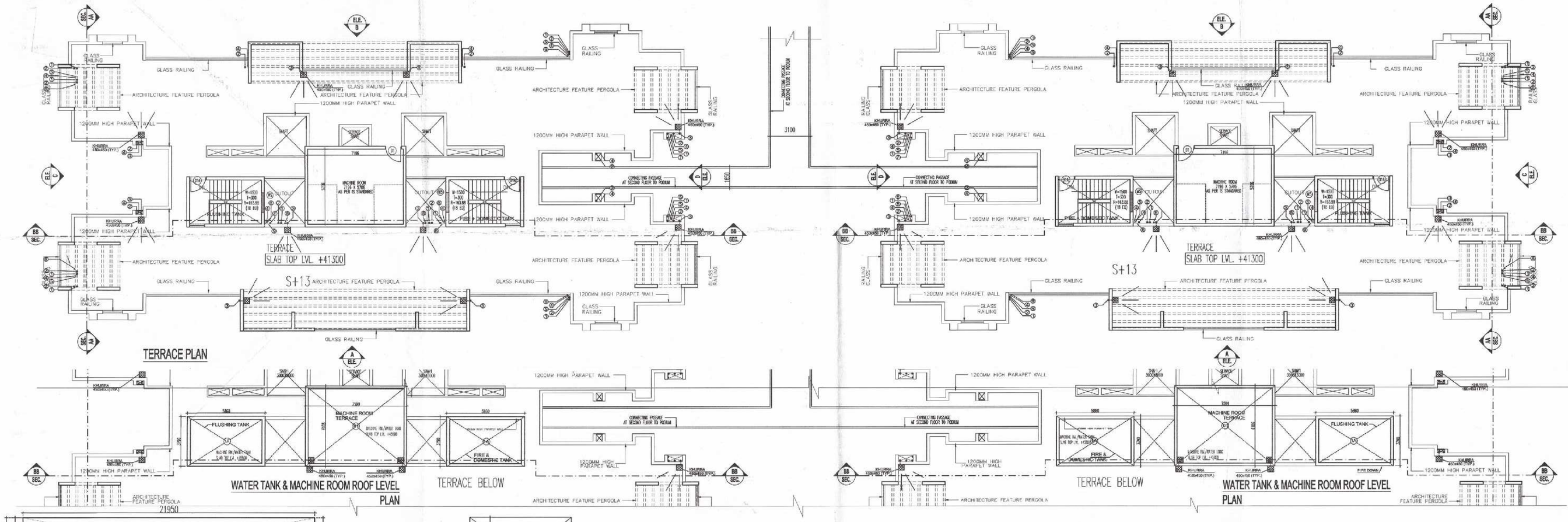

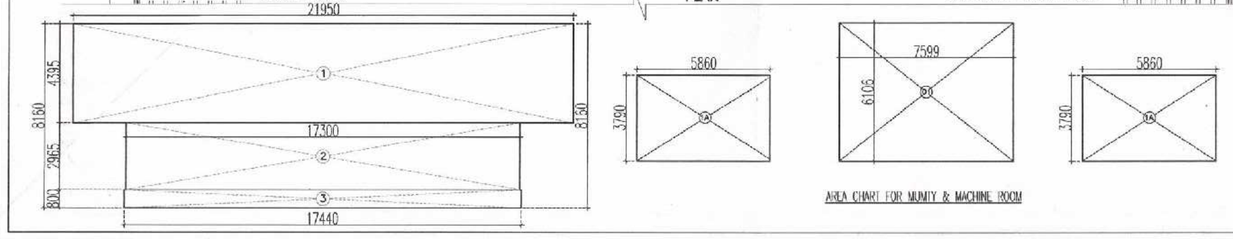

AREA CHART FOR MUMTY & MACHINE ROOM

AREA CALCULATION MUMTY AND MACHINE ROOM				
SL.NO	LENGTH	WIDTH	NOS	TOTAL
01	7.599	6.016	01	45.21
1A	5.860	3.790	02	44.418
TOTAL AREA				90.128
TOTAL AREA OF MUMTY AND MACHINE ROOM				
90.128 X6 =540.772 SQMT				

AREA STATEMENT - CLUB				
SR. NO.	WIDTH	LENGTH	AREA	UNIT
COVERED AREA				
1	21.950	4.395	96.470	SQ. M.
2	17.300	2.965	51.295	SQ. M.
3	17.440	0.800	13.952	SQ. M.
TOTAL			161.717	SQ. M.

DOORS AND WINDOWS OPENING				
S.NO.	ITEM	SIZE	CILL	LINTEL
1	D1A	1500 X 2100	00	2100
2	D1	1050 X 2100	00	2100
3	D2	900 X 2100	00	2100
4	D2A	900 X 2450	00	2450
5	D3	750 X 2100	00	2100
6	D3A	750 X 2450	00	2450
7	W1	1500 X 1550	900	2450
8	W2	600 X 550	1550	2450
9	W2A	900 X 1400	1050	2450
10	W3	1000 X 1550	900	2450
11	W3A	1000 X 1400	1050	2450
12	W4	1300 X 1550	900	2450
13	W5	1130 X 1700	500	2450
14	W6	2700 X 1550	900	2450
15	W7	2000 X 1550	900	2450
16	DW1	2200 X 2450	00/900	2450
17	DW2	2625 X 2450	00/900	2450
18	DW3	1500 X 2450	00/900	2450
19	DW4	1350 X 2450	00/1050	2450
20	DW5	2000 X 2450	00/900	2450
21	GLD1	900 X 1200	500	2100
22	GLD2	1500 X 1200	500	2100
23	GLD1A	2000 X 1200	500	2100
24	RS	2100X 2100	0	2100

LEGEND	
1) 100Ø SOIL & VENT PIPE	1
2) 100Ø WASTE & VENT PIPE	2
3) 100Ø RAIN WATER PIPE	3
4) CWS DN TAKE PIPE (DOMESTIC)	4
5) CWS DN TAKE PIPE (FLUSHING)	5
6) 75Ø ANTISYPHONAGE PIPE	6
7) 25Ø BALCONY DRAIN PIPE	7
8) CWS DOMESTIC RISER TO O.H. TANK	8
9) CWS FLUSHING RISER TO O.H. TANK	9
WS TO FT	32Ø WASTE PIPE
FD TO FT	50Ø WASTE PIPE
FT TO VERTICAL STACK	75Ø WASTE PIPE
W.C. TO VERTICAL STACK	100Ø SOIL PIPE
FD	FLOOR DRAIN (80x80mm)
FT	FLOOR TRAP (100x75mm)
FHC	FIRE HOSE CABINET
	150NB/MS FIRE WET RISER
	SETRE CUNDRY WATER COS
	TYPE FIRE EXTINGUISHER
	6Kg DRY CHEMICAL POWDER (ABC TYPE)

सांमचित्र स्वीकृति पत्र पर अंकित शर्तों के अधीन मानचित्र निर्गत किया जाता है।

यह मानचित्र स्वीकृति से केवल पाँच वर्ष तक वैध है

स्थानीय शासनी किसी भी विवाद की स्थिति में मानचित्र को स्वीकृति स्वतः निरस्त समझी जायेगी।

मानचित्र के एक वर्ष तक स्वीकृत मानचित्र की समाप्ति के दिनांक डिस्प्ले अनिवार्य होगा।

उपाध्यक्ष
गाजियाबाद विकास प्राधिकरण
गाजियाबाद

सहायक अभियन्ता
मानचित्र अनुभाग

अवर अभियन्ता
मानचित्र अनुभाग

नियम नियमों के अनुसार त्रुटिरहित हुआ कोड़कर ही निर्गत कार्य किया जाए

समस्त प्रकार के गबन/ त्रुटियों का मुख्य हेतु विभिन्न स्तरों पर शासन नीतियों के ऊपर कार्यपालिकीय कार्य और अन्य कार्य/अध्यक्ष है। जो अनिवार्यतः लेखा विभाग व प्रत्येक स्तर के नीचे कार्य करें।

"निर्माणाधीन अवधि में निर्माण सेवाओं पर धूल से बचने हेतु सुरक्षित कवर का प्रावधान किया जाए निर्माण कार्यों के परिचालन एवं उनके उपयोग की अवधि में निर्माण सामग्रियों पर धातु का छिड़काव एवं मजदूर सुरक्षात्मक यूनिट का उपयोग अनिवार्य रूप से किया जाए निर्माण-सामग्रियों को ले जाने हेतु ढके हुए वाहनों का प्रयोग किया जाए"

DRAWING TITLE

14th FLOOR PLAN & TERRACE FLOOR PLANS

SHEET NO 11/11

TOWER 1 & 2

NORTH POINT

This drawing is a "COPYRIGHT" contents of this drawing or part thereof may not be used or reproduced without the permission of the Architect

OWNER

SAAMAG CONSTRUCTION LTD.

PROJECT

ADDITIONAL BLOCK AT INTEGRATED TOWNSHIP AT VILLAGE SHAHPUR BAMHETA (SAGA CRESENT PARC, GHAZIABAD) (PROPOSED GROUP HOUSING AT PLOT NO.- GROUP HOUSING POCKET - 2)

DATE	CHECKED BY	APPROVED BY
DEC., 2015	HARSH MEHANDRU	
SCALE	DEALT BY	
1:150	SUBODH/GOPAL	DIKSHU.C.KUKREJA

OWNER SIGN.

Saamag Construction Ltd.
Director

Regd. Address	Correspondence Address
SAAMAG CONSTRUCTION LTD. B-67,Sarita Vihar New Delhi 110076	SAAMAG CONSTRUCTION LTD. 72 B, Sec. 57, Noida (UP)

ARCHITECT SIGN.

SURINDER MOHAN
COUNCIL OF ARCHITECTURE
No.-CA/79/5029

ARCHITECTS:-
C. P. KUKREJA ASSOCIATES
ASHIRWAD BUILDING
D-1, GREEN PARK,
NEW DELHI - 110016,
PHONE:- 26863953 FAX:- 26865770,
EMAIL-cpka@cpkukreja.com

CAD FILE NO.

DRAWING NO.
12013/SARE HOUSING /SUB/A-FP-01/11

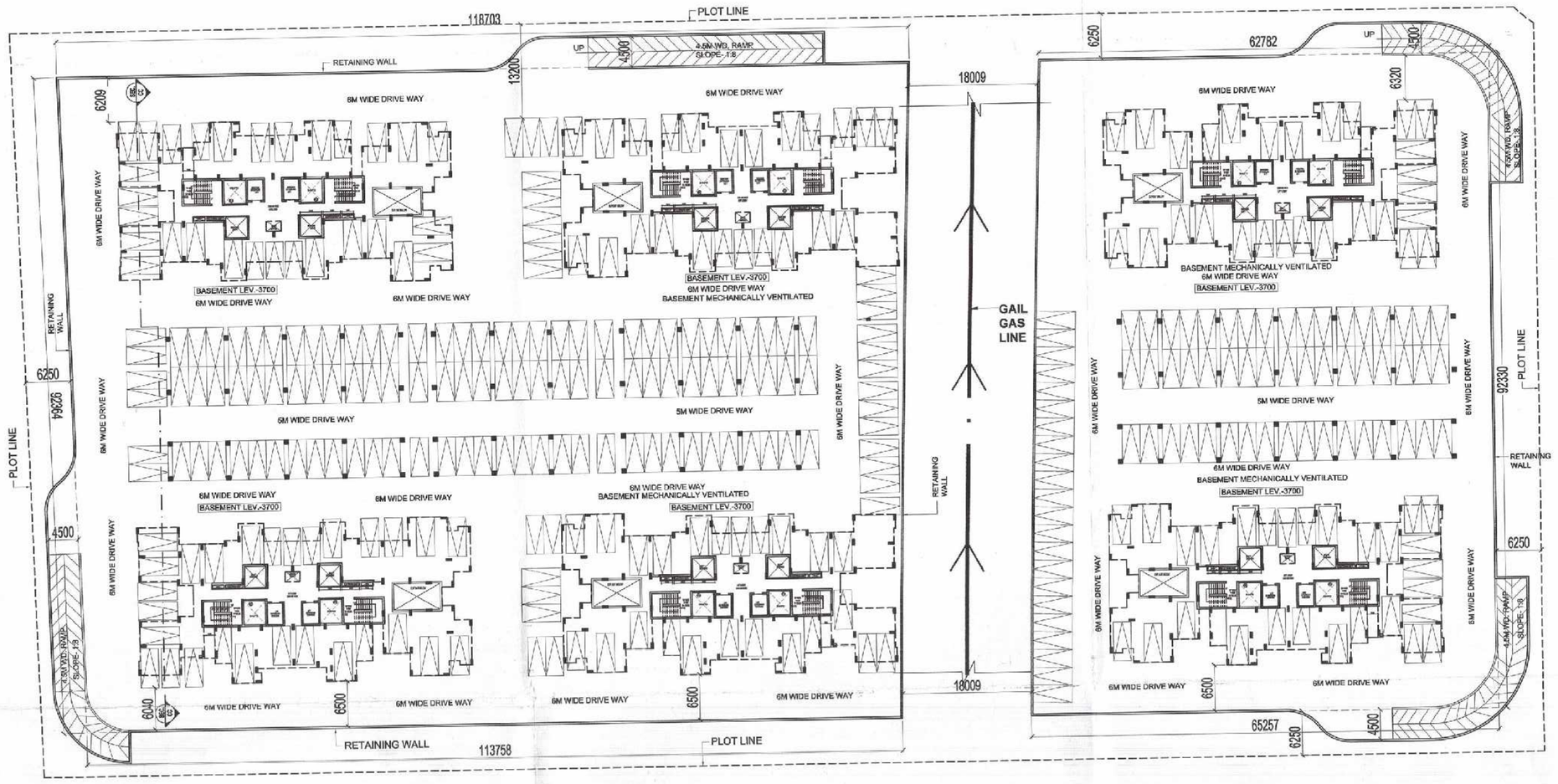

BASEMENT PLAN

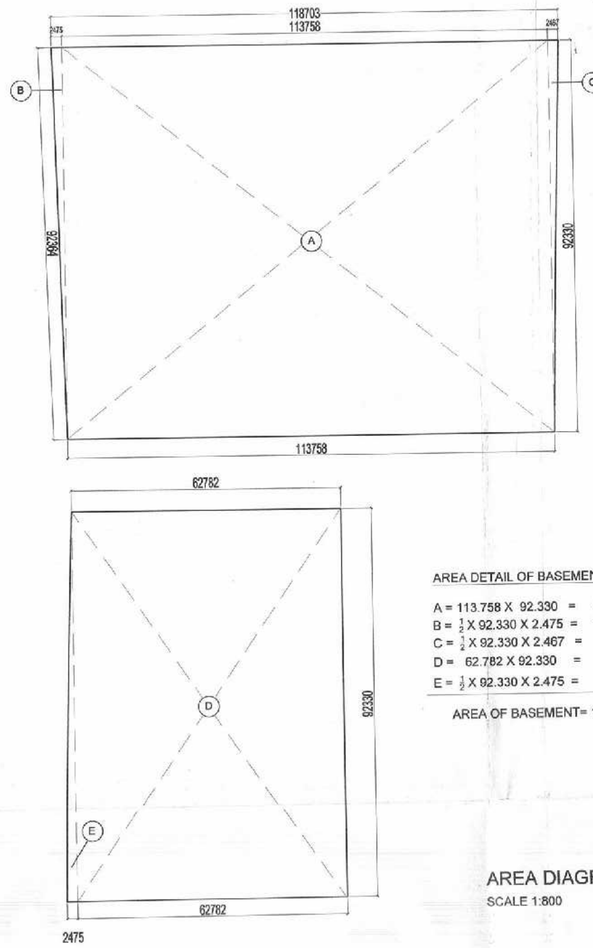

AREA DETAIL OF BASEMENT

A = 113.758 X 92.330 = 10503.276 SQ.MT.
B = ½ X 92.330 X 2.475 = 114.258 SQ.MT.
C = ½ X 92.330 X 2.467 = 113.88 SQ.MT.
D = 62.782 X 92.330 = 5796.66 SQ.MT.
E = ½ X 92.330 X 2.475 = 114.258 SQ.MT.

AREA OF BASEMENT= 16642.330 SQMT

AREA DIAGRAM
SCALE 1:800

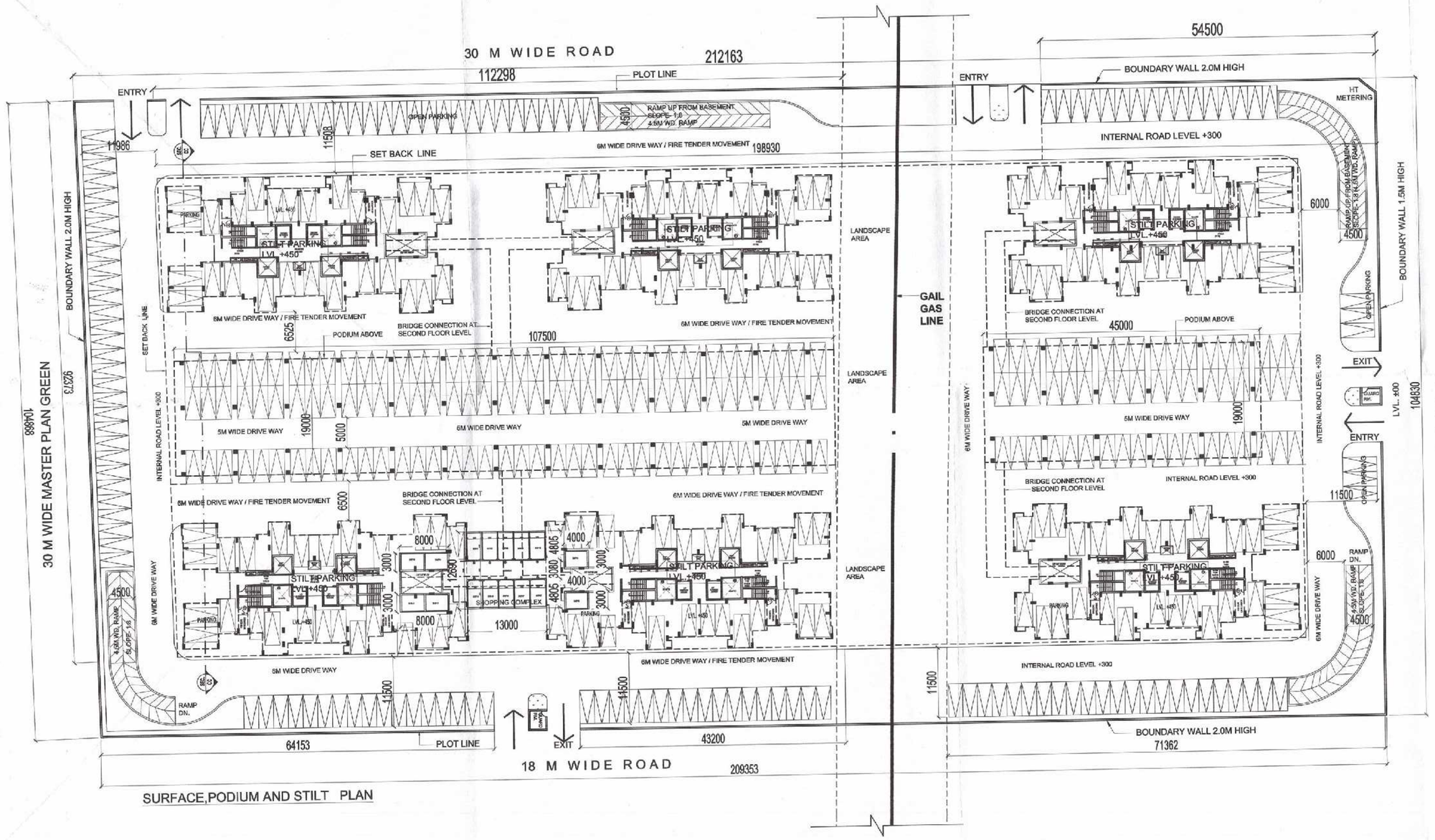

SURFACE,PODIUM AND STILT PLAN

DRAWING TITLE

STILT / PODIUM
BASEMENT DRAWING

SHEET NO 02/11

PARKING LAYOUT
STILT / PODIUM
SURFACE& BASEMENT

NORTH POINT

This drawing is a "COPYRIGHT" contents of this drawing or part thereof may not be used or reproduced without the permission of the Architect

OWNER
SAAMAG CONSTRUCTION LTD.

PROJECT
ADDITIONAL BLOCK AT INTEGRATED TOWNSHIP
AT VILLAGE SHAHPUR BAMHETA
(SAGA CRESENT PARC, GHAZIABAD)

DATE	CHECKED BY	APPROVED BY
DEC., 2015	HARSH MEHANDRU	
SCALE	DEALT BY	
1:250	SUBODH/GOPAL	DIKSHU.C.KUKREJA

OWNER SIGN.

Saamag Construction Ltd.
Director

Regd. Address	Correspondence Address
SAAMAG CONSTRUCTION LTD. B-67,Sarita Vihar New Delhi 110076	SAAMAG CONSTRUCTION LTD. 72 B, Sec. 57, Noida (UP)

ARCHITECT SIGN.

SURINDER MOHAN
COUNCIL OF ARCHITECTURE
No.- CA/79/5029

ARCHITECTS:-
C. P. KUKREJA ASSOCIATES
ASHIRWAD BUILDING
D-1, GREEN PARK,
NEW DELHI - 110016.
PHONE:- 26863953 FAX:- 26865770,
EMAIL-cpka@cpkukreja.com

CAD FILE NO.

DRAWING NO.
12013/SARE HOUSING/SUB/A-STILT+BASE-02

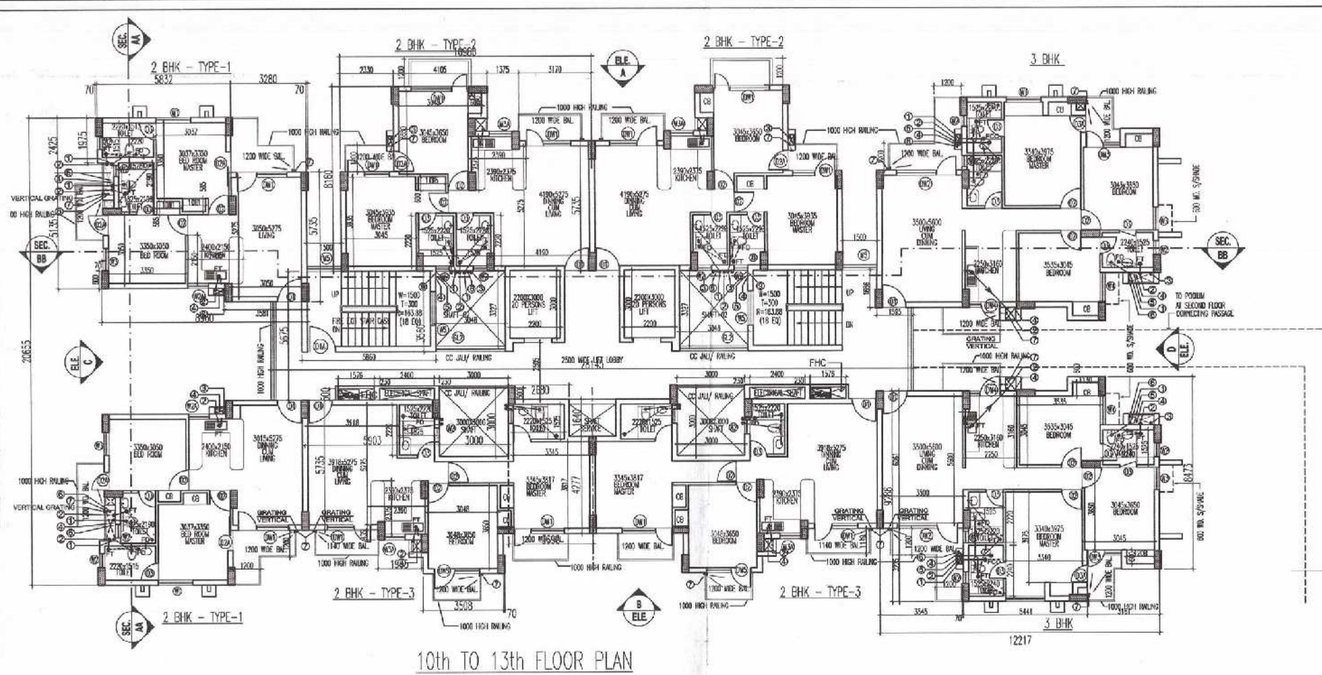

10th TO 13th FLOOR PLAN

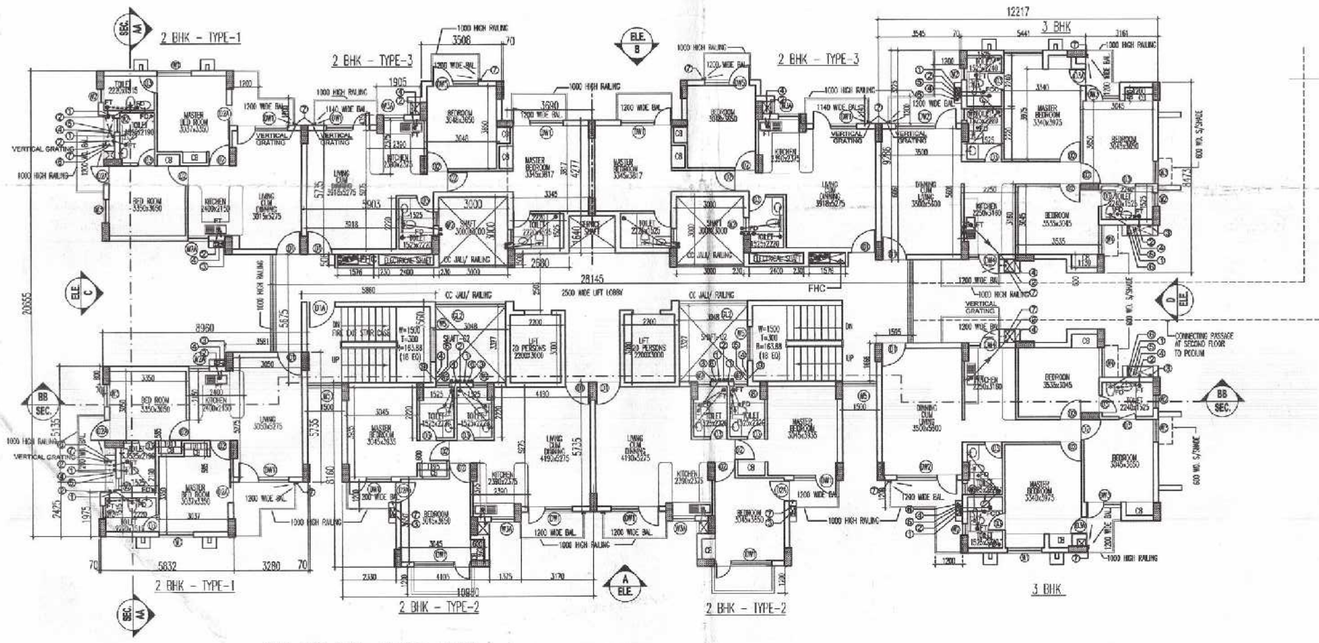

10th TO 13th FLOOR PLAN

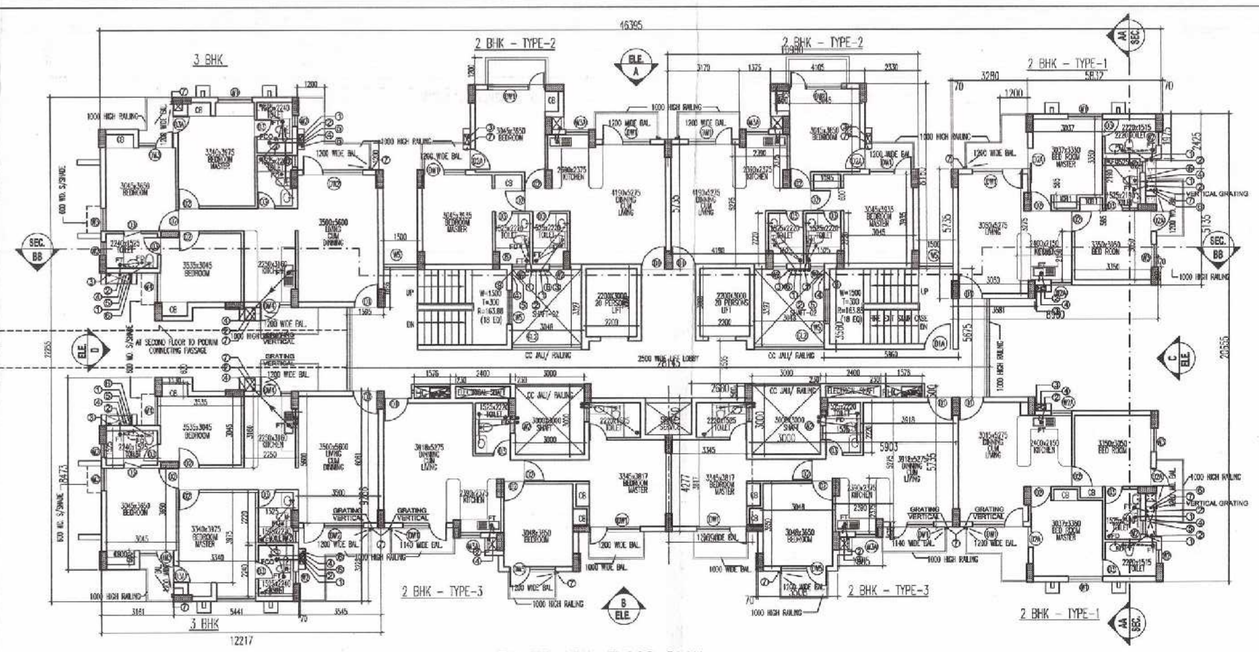

7th TO 13th FLOOR PLAN

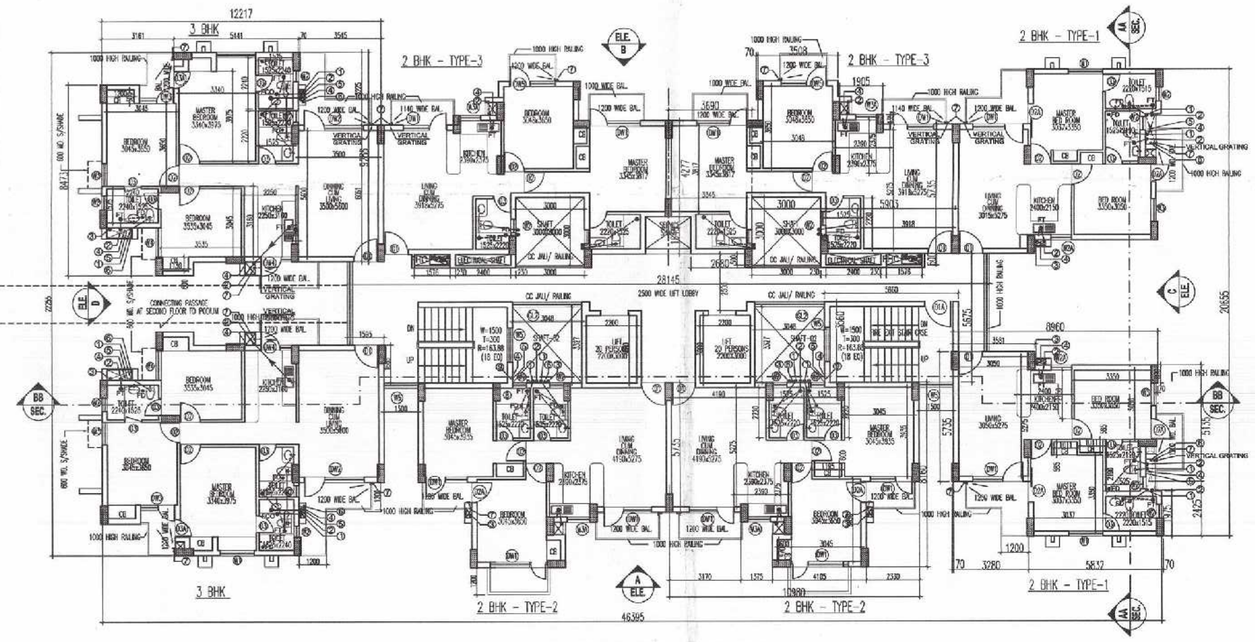

7th TO 13th FLOOR PLAN

LEGEND:	
1) 100Ø SOIL & VENT PIPE	1
2) 100Ø WASTE & VENT PIPE	2
3) 100Ø RAIN WATER PIPE	3
4) CWS DN TAKE PIPE (DOMESTIC)	4
5) CWS DN TAKE PIPE (FLUSHING)	5
6) 75Ø ANTISYPHONAGE PIPE	6
7) 75Ø BALCONY DRAIN PIPE	7
8) CWS DOMESTIC RISER TO O.H. TANK	8
9) CWS FLUSHING RISER TO O.H. TANK	9
WB TO FT	32Ø WASTE PIPE
FD TO FT	50Ø WASTE PIPE
FT TO VERTICAL STACK	75Ø WASTE PIPE
W.C. TO VERTICAL STACK	100Ø SOIL PIPE
FD	FLOOR DRAIN (60x60mm)
FT	FLOOR TRAP (100x75mm)
FHC	FIRE HOSE CABINET
F.R.D	150NMS FIRE WET RISER
	9 LITRE CAPACITY WATER/CO2 TYPE FIRE EXTINGUISHER
	6kg DRY CHEMICAL POWDER (ABC TYPE)

DOORS AND WINDOWS OPENING				
S.NO.	ITEM	SIZE	SILL	LINTEL
1	D1A	1500 X 2100	00	2100
2	D1	1050 X 2100	00	2100
3	D2	900 X 2100	00	2100
4	D2A	900 X 2450	00	2450
5	D3	750 X 2100	00	2100
6	D3A	750 X 2450	00	2450
7	W1	1500 X 1550	900	2450
8	W2	600 X 950	1500	2450
9	W2A	900 X 1400	1050	2450
10	W3	1000 X 1550	900	2450
11	W3A	1200 X 1400	1050	2450
12	W4	1300 X 1550	900	2450
13	W5	1130 X 1200	900	2100
14	W6	2700 X 1550	900	2450
15	W7	2000 X 1550	900	2450
16	DW1	2200 X 2450	00/500	2450
17	DW2	2625 X 2450	00/500	2450
18	DW3	1530 X 2450	00/500	2450
19	DW4	1150 X 2450	00/1050	2450
20	DW5	2000 X 2450	00/500	2450
21	GLD1	900 X 1200	900	2100
22	GLD2	1855 X 1200	900	2100
23	GLD3	2000 X 1200	900	2100
24	RS	2100X 2100	0	2100

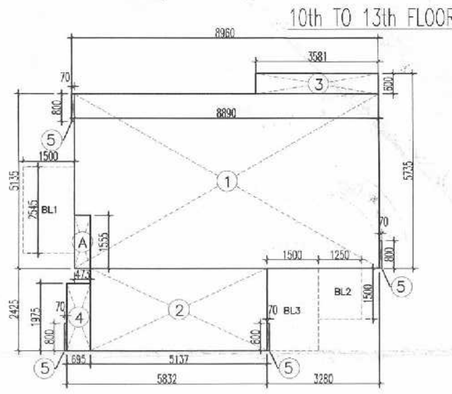

AREA CHART FOR UNIT 2 BHK – TYPE-1

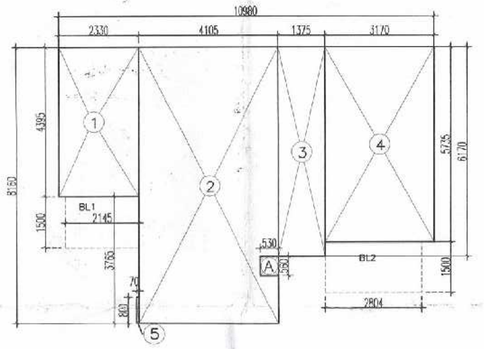

AREA CHART FOR UNIT 2 BHK – TYPE-2

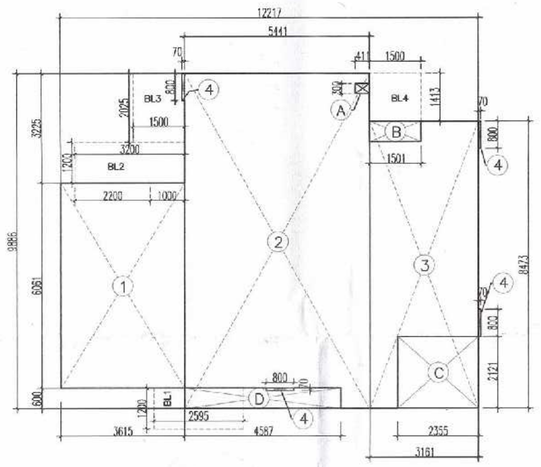

AREA CHART FOR UNIT 3 BHK

AREA STATEMENT - 2BHK-TYPE 1					
SR. NO.	WIDTH	LENGTH	No.	AREA	UNIT
COVERED AREA					
1.000	8.890	5.135	1.000	45.650	SQ. M.
2.000	5.137	2.425	1.000	12.457	SQ. M.
3.000	3.581	0.600	1.000	2.149	SQ. M.
4.000	0.695	1.975	1.000	1.372	SQ. M.
5.000	0.070	0.800	4.000	0.224	SQ. M.
TOTAL				61.852	SQ. M.
DEDUCTIONS					
A	0.473	1.555	1.000	0.736	SQ. M.
TOTAL				0.736	SQ. M.
NET FLOOR AREA = COVERED AREA - DEDUCTION					
	61.852	0.736		61.116	SQ. M.

AREA STATEMENT - 2BHK-TYPE 2				
SR. NO.	WIDTH	LENGTH	AREA	UNIT
COVERED AREA				
1	2.330	4.395	10.240	SQ. M.
2	4.105	8.160	33.496	SQ. M.
3	1.375	6.170	8.483	SQ. M.
4	3.170	5.735	18.179	SQ. M.
5	0.070	0.800	0.056	SQ. M.
TOTAL			70.454	SQ. M.
DEDUCTIONS				
A	0.530	0.560	0.296	SQ. M.
TOTAL			0.296	SQ. M.
NET FLOOR AREA = COVERED AREA - DEDUCTION				
	71.859	0.296	70.158	SQ. M.

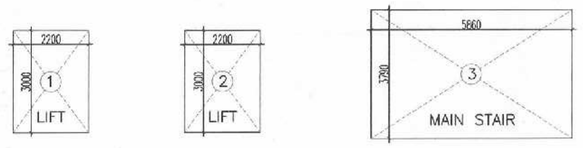

STILT LEVEL CIRCULATION AREA

AREA CALCULATION FOR STILT AREA			
SL.NO	LENGTH	WIDTH	TOTAL
1.	2.20	3.00	6.60
2.	2.20	3.00	6.60
3.	5.86	3.79	22.20
TOTAL AREA			35.40 SQMT

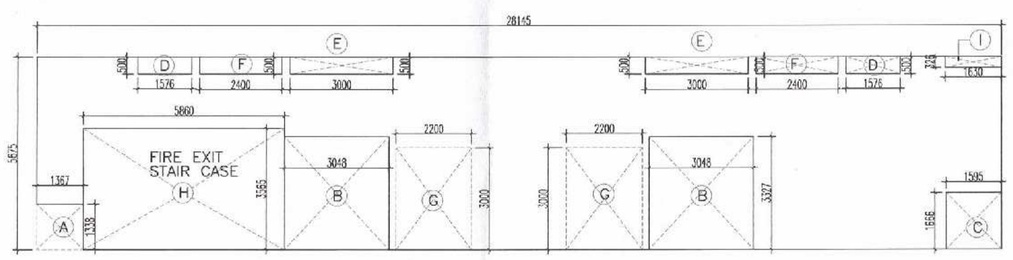

UPPER FLOOR LEVEL CIRCULATION AREA

UPPER FLOOR CALCULATION CIRCULATION				
SL.NO	LENGTH	WIDTH	NO	TOTAL
1	28.145	6.875	01	193.722
		TOTAL:		193.722
SHAFT AREA DEDUCTION				
A	1.367	1.133	01	1.549
B	3.048	3.327	02	20.291
C	1.855	1.855	01	2.857
D	1.575	0.80	02	3.545
E	3.000	0.800	02	3.600
F	2.400	0.800	02	2.400
G	2.200	3.000	02	13.200
H	5.860	3.565	01	20.890
I	1.530	0.305	01	0.931
				69.733
TOTAL CIRCULATION AREA = 193.722-69.733= 123.989 SM				

FOR AREA CALCULATION=[30.98*0]+[61.116+70.158+71.548+43.537]*4= 1325.014 SQMT

AREA STATEMENT - 3BHK					
SR. NO.	WIDTH	LENGTH	NO.	AREA	UNIT
COVERED AREA					
1	3.615	6.061	1	21.910	SQ. M.
2	5.441	9.886	1	53.789	SQ. M.
3	3.161	8.473	1	26.783	SQ. M.
4	0.070	0.800	4	0.224	SQ. M.
TOTAL				102.706	SQ. M.
DEDUCTIONS					
A	0.411	0.300	1	0.123	SQ. M.
B	1.501	0.600	1	0.900	SQ. M.
C	2.355	2.121	1	4.994	SQ. M.
D	4.587	0.600	1	2.752	SQ. M.
TOTAL				8.769	SQ. M.
NET FLOOR AREA = COVERED AREA - DEDUCTION					
	102.706	8.769		93.937	SQ. M.

AREA CALCULATION OF TOILET SHAFT1&2			
SL.NO	LENGTH	WIDTH	TOTAL
1	3.000	3.000	9.000
2	3.048	3.330	10.149

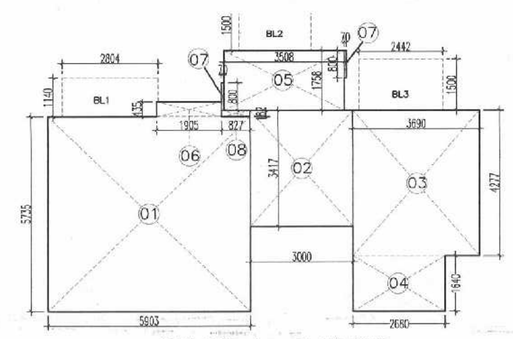

2BHK TYPE -3 = 71.548 SQMT

AREA CALCULATION UNIT 2BHK TYPE - 3			
SL.NO	LENGTH	WIDTH	TOTAL
1	6.903	5.736	33.863
2	3.000	3.417	10.251
3	3.660	4.277	15.782
4	2.680	1.640	4.395
5	3.506	1.758	6.161
6	1.906	0.433	0.825
7	0.07	0.800X2	0.112
8	0.827	0.182	0.150
		TOTAL	71.548 SQM

CONVENIENT SHOPS AREA CALCULATION				
S.N.	LENGTH	WIDTH	NOS	AREA
1	13.000	4.805	2.000	124.93
2	8.000	3.000	2.000	48
3	4.000	3.000	2.000	24
		TOTAL	196.930	SQM.

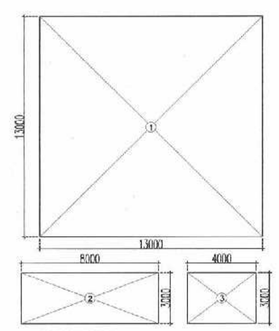

AREA CHART FOR SHOPING COMPLEX

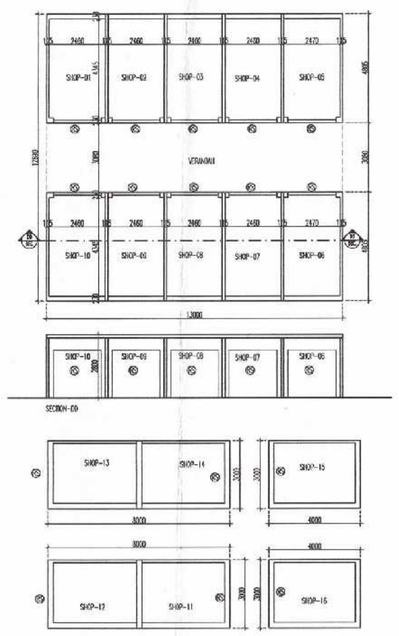

CONVENIENT SHOPS LAYOUT

DRAWING TITLE

SHEET NO 10/11

7th TO 13th FLOOR PLAN

TOWER 1 & 2

यह मानचित्र स्वीकृति से केवल पाँच वर्ष तक वैध है

मानचित्र स्वीकृत पत्र पर अंकित शर्तों के अधीन मानचित्र निर्गत किया जाता है।

गाजियाबाद विकास प्राधिकरण
मानचित्र स्वीकृत
संख्या 2667/मा०/17
दिनांक 19-12-17

समस्त सम्बन्धी किसी भी विवाद की स्थिति में मानचित्र की स्वीकृति स्वतः निरस्त मानी जायेगी।

मानचित्र के एक बार पर स्वीकृत मानचित्र की नकल 1 दिनांक दिखाना अनिवार्य होगा।

मानचित्र स्वीकृत
गाजियाबाद विकास प्राधिकरण
विनियमावली के अनुसार सुरक्षित हैं

मानचित्र स्वीकृत
अवर अभियन्ता
मानचित्र अनुभाग

समस्त प्रकार के भवन/ एनेक्स का मूल्य हेतु निर्माण स्थलों पर लगाया जाने वाले अस्थायी शौचालय एवं मानव मल का उचित/आवश्यक है। यह शौचालय तैयार निस्तार व प्रत्येक छत के नीचे बनाये जायें।

न्यायालय की दृष्टि से राज्य वन निधि अधिनियम के अन्तर्गत कम से कम ..... पेड़ लगाना अनिवार्य है।

"निर्माणाधीन अवधि में निर्माण स्थल पर धूल से बचने हेतु समुचित कवर का प्रावधान किया जाए निर्माण सामग्री के परिचालक एवं उनके उपयोग की अवधि में निर्माण सामग्रियों पर पानी का छिड़काव एवं धूल दर्शनेवाल यूनिट का उपयोग अनिवार्य रूप से किया जाए निर्माण सामग्रियों को ले जाने हेतु ढके हुए वाहनों का प्रयोग किया जाए"

NORTH POINT

This drawing is a "COPYRIGHT" contents of this drawing or part thereof may not be used or reproduced without the permission of the Architect

OWNER

SAAMAG CONSTRUCTION LTD.

PROJECT

ADDITIONAL BLOCK AT INTEGRATED TOWNSHIP AT VILLAGE SHAHPUR BAMHETA (SAGA CRESENT PARC, GHAZIABAD) (PROPOSED GROUP HOUSING AT PLOT NO.- GROUP HOUSING POCKET - 2)

DATE	CHECKED BY	APPROVED BY
DEC., 2015	HARSH MEHANDRU	
SCALE 1:100	DEALT BY SUBODH/GOPAL	DIKSHU.C.KUKREJA

OWNER SIGN.

Saamag Construction Ltd.
Director

Regd. Address	Correspondence Address
SAAMAG CONSTRUCTION LTD., B-67,Sarita Vihar New Delhi 110076	SAAMAG CONSTRUCTION LTD. 72 B, Sec. 57, Noida (UP)

ARCHITECT SIGN.

SURINDER MOHAN
COUNCIL OF ARCHITECTURE
No.-CA/79/5029

ARCHITECTS:-

C. P. KUKREJA ASSOCIATES

ASHIRWAD BUILDING
D-1, GREEN PARK,
NEW DELHI - 110016.
PHONE:- 26863063 FAX:- 26865770,
EMAIL:-cpka@cpkukreja.com

CAD FILE NO.

DRAWING NO.
12013/SARE HOUSING /SUB/A-FP-01/11

यह मानचित्र स्वीकृति से केवल पांच वर्ष तक वैध है

DRAWING TITLE	SHEET NO
ELEVATION - B & ELEVATION - C	07/11

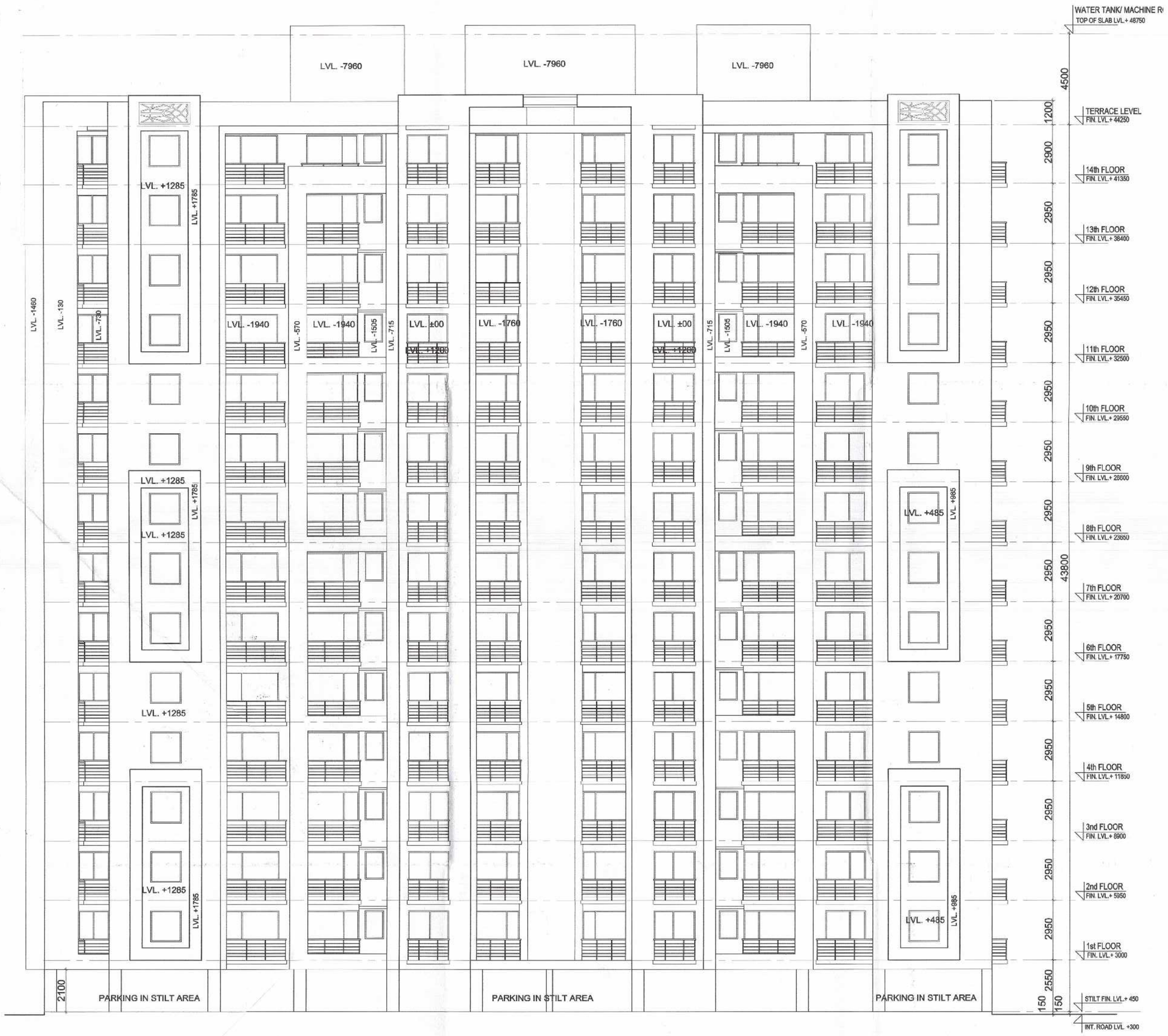

ELEVATION - B

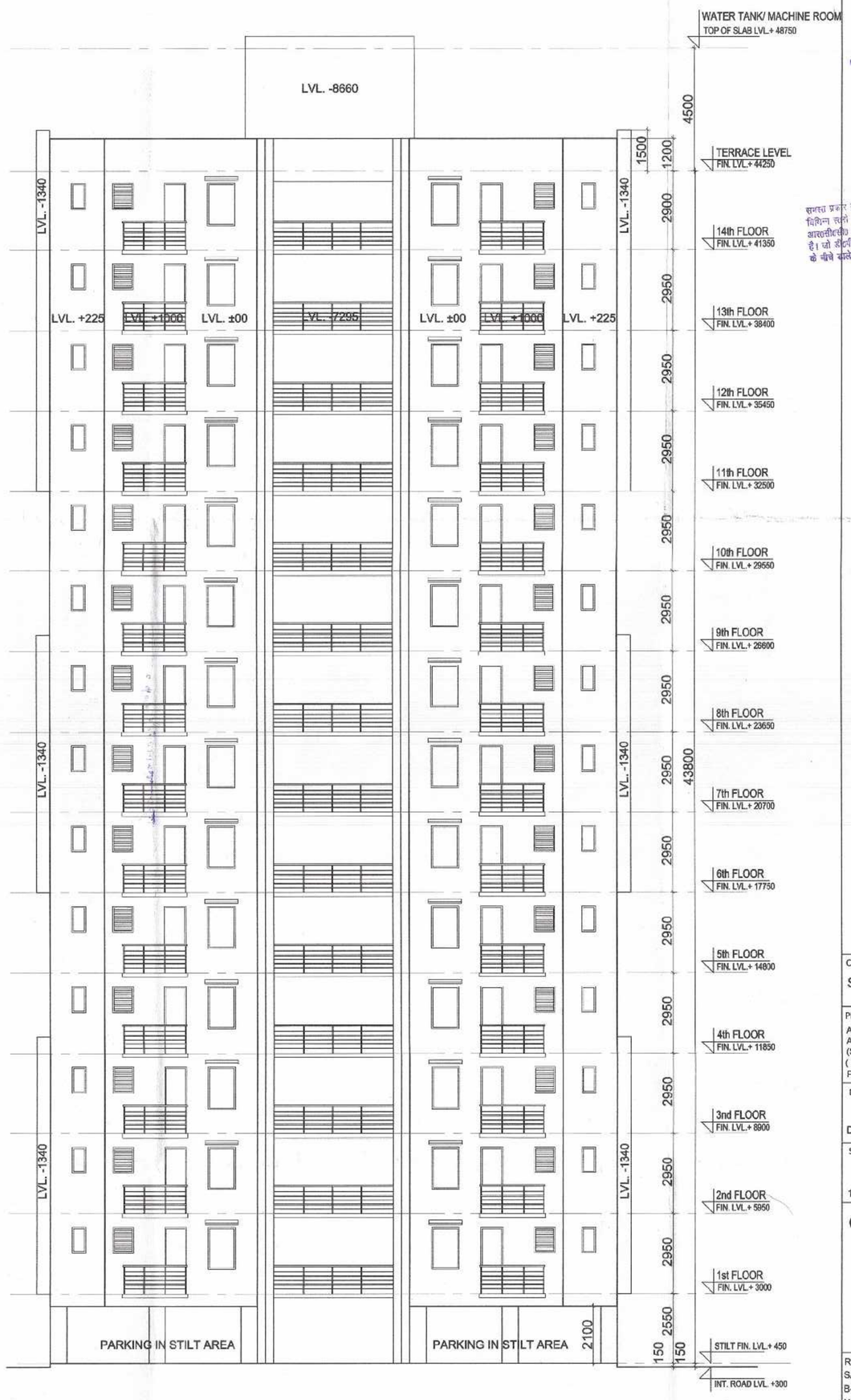

ELEVATION - C

सामान्य शर्तें
1. मानचित्र स्वीकृति से केवल पांच वर्ष तक वैध है।
2. मानचित्र स्वीकृत पत्र पर अंकित शर्तों के अधीन मानचित्र निर्माण किया जाना है।
3. भवन के एक बाहर पर स्वीकृत मानचित्र की मय्या 1 प्रतिलिपि चिह्नित अभिदर्शन होगा।
4. मानचित्र स्वीकृति किसी भी विवाद की स्थिति में मानचित्र की स्वीकृति स्वतः निरस्त समझी जायेगी।

मानचित्र स्वीकृत पत्र के अनुसार भवन/ भूखण्ड का सूचना बोर्ड विशिष्ट स्थान पर लगाना तथा आवश्यकतानुसार कोई भी सूचना अथवा /आवश्यक है। जो डी.टी.सी./डी.जे.बी. सर्वर सिस्टम 4 ब्लॉक छाप के नीचे चलते आये।

पर्यावरण की दृष्टि से राज्य वन निधि अधिनियम के अन्तर्गत कम से कम ____ पेड़ लगाना अनिवार्य है।

"निर्माणाधीन अवधि में निर्माण स्थल पर धूल से बचने हेतु समुचित कवर का प्रावधान किया जाए निर्माण सामग्री के परिवहन एवं उनके उपयोग की अवधि में निर्माण सामग्रियों पर पानी का छिड़काव एवं उचित कार्यशील सुविधा का उपयोग अनिवार्य रूप से किया जाए निर्माण सामग्रियों को से जाने हेतु ढके हुए वाहनों का प्रयोग किया जाए"

CLIENT
SAAMAG CONSTRUCTION LTD.

PROJECT
ADDITIONAL BLOCK AT INTEGRATED TOWNSHIP
AT VILLAGE SHAHPUR BAMHETA
(SAGA CRESENT PARC, GHAZIABAD)
(PROPOSED GROUP HOUSING AT
PLOT NO.- GROUP HOUSING POCKET - 2)

DATE	CHECKED BY	APPROVED BY
DEC., 2015	HARSH MEHANDRU	
SCALE	DEALT BY	
1:100	SUBODH/GOPAL	DIKSHU.C.KUKREJA

OWNER SIGN.

Saamag Construction Ltd.
Director

Regd. Address	Correspondence Address
SAAMAG CONSTRUCTION LTD. B-67,Sarita Vihar New Delhi 110076	SAAMAG CONSTRUCTION LTD. 72 B, Sec. 57, Noida (UP)

ARCHITECT SIGN.

SURINDER MOHAN
COUNCIL OF ARCHITECTURE
No.-CA/79/5029

ARCHITECTS:-
C. P. KUKREJA ASSOCIATES
ASHIRWAD BUILDING
D-1, GREEN PARK,
NEW DELHI - 110016,
PHONE:- 26863953 FAX:- 26865770,
EMAIL-cpka@cpkukreja.com

CAD FILE NO.

DRAWING NO.
12013/SARE HOUSING/SUB/A-EL-01

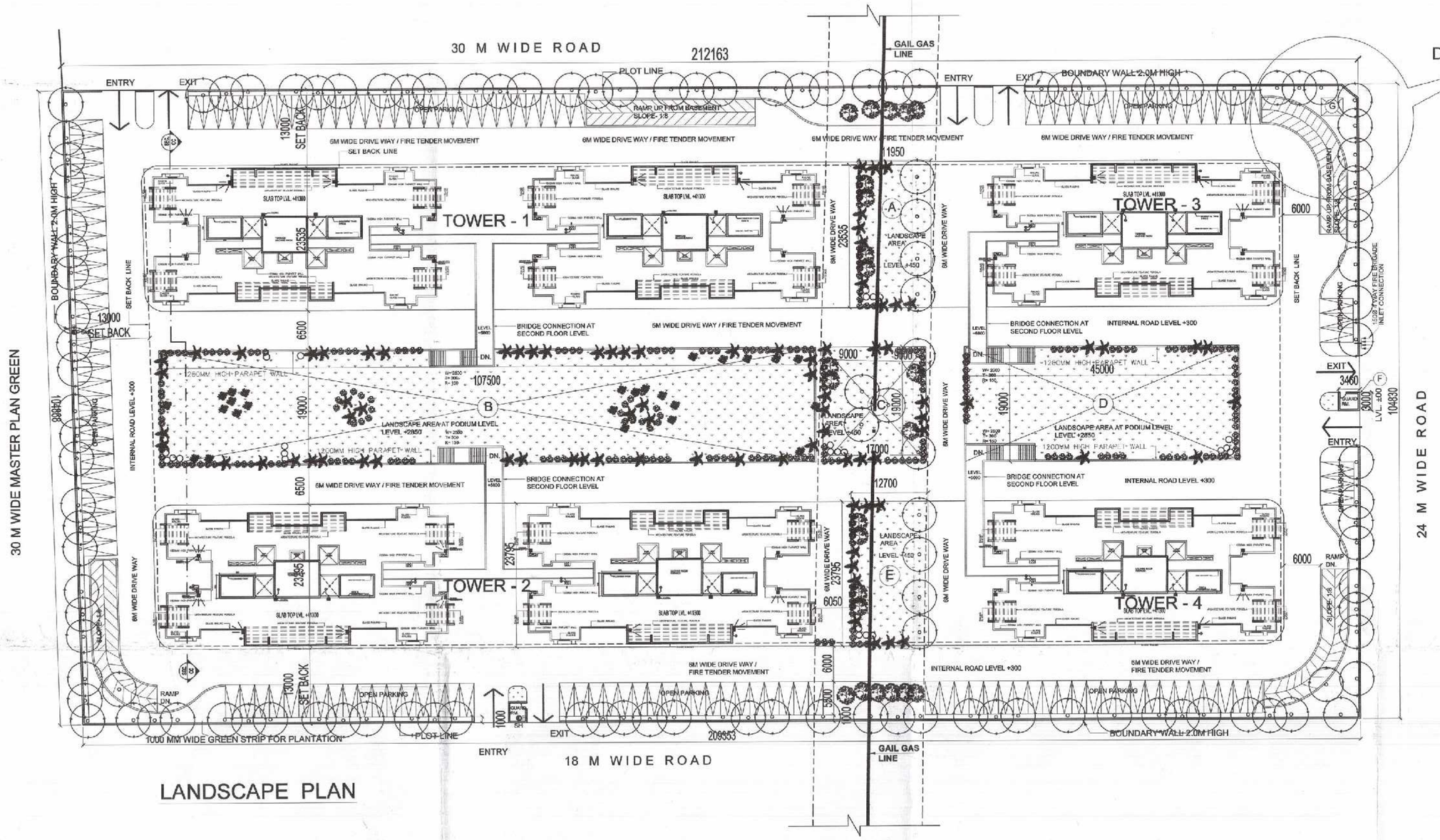

LANDSCAPE PLAN

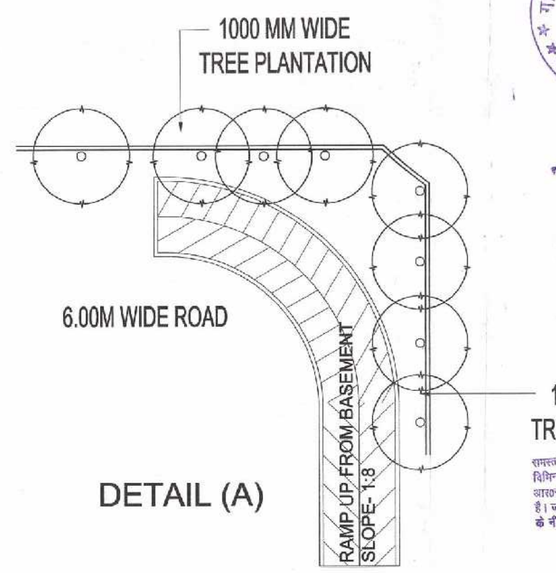

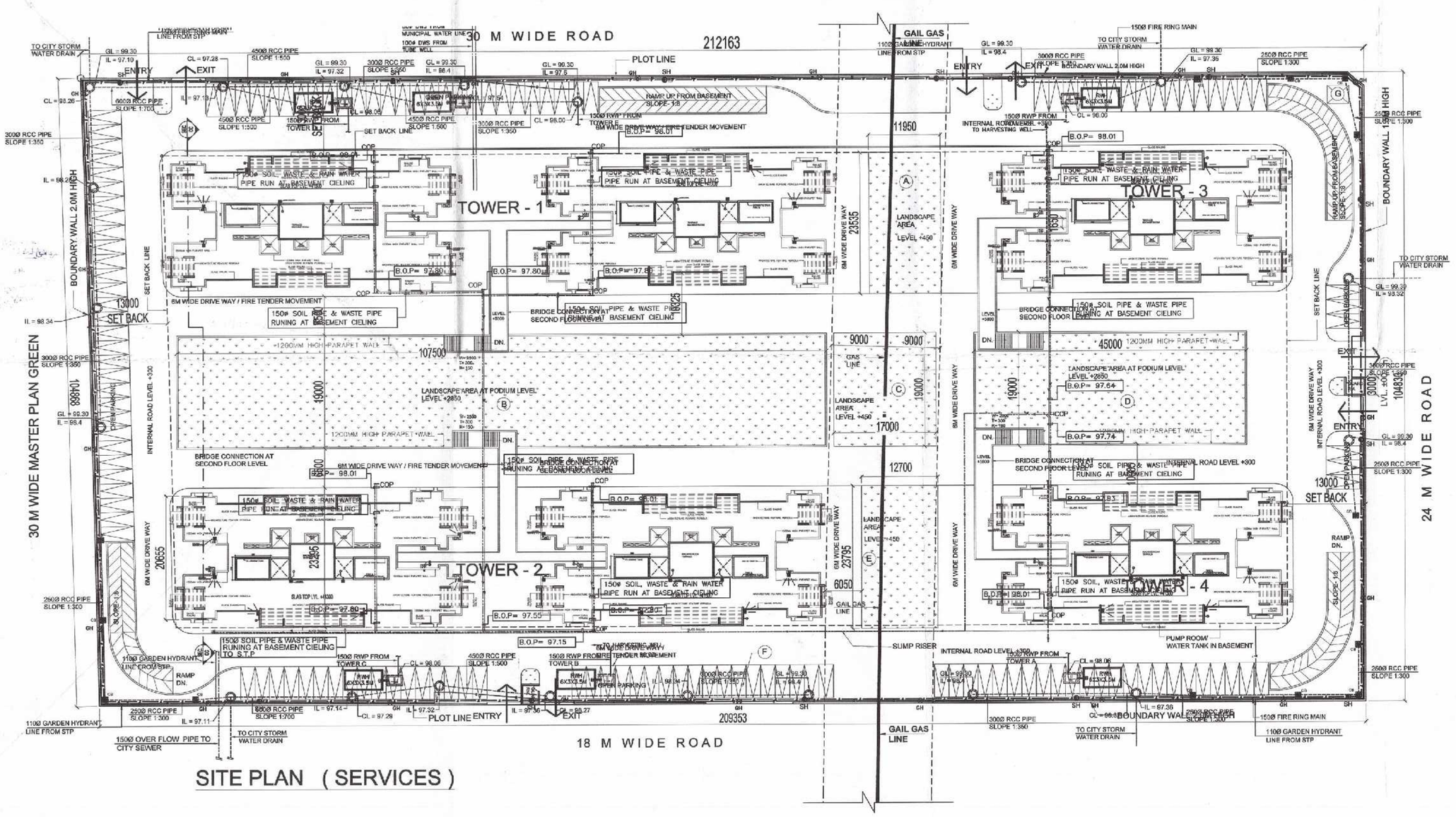

SITE PLAN (SERVICES)

LEGEND:–	
CB	CATCH BASIN
GL	GROUND LEVEL
IL	INVERT LEVEL
CL	CONNECTION LEVEL
	STORM WATER LINE
GH	GARDEN HYDRANT
RWH 6X3X3.5M	RAIN WATER HARVESTING WELL

TOTAL PLOT AREA =22085.00 SQMT
AS PER BUILDING BYE LAWS = 50 TREES TO BE PROVIDE PER HECTARE
22085.00/ 4047=5.46 ACRE OR 2.20 HECTARE
2.20 X50 = 110 TREES
TREE PROVIDED = 130 TREES

AREA STATEMENT - LANDSCAPE AREA					
SR. NO.	WIDTH	LENGTH	NO.	AREA	UNIT
A	11.950	23.535	1	281.243	SQ. M.
B	107.500	19.000	1	2042.500	SQ. M.
C	17.000	19.000	1	323.000	SQ. M.
D	45.000	19.000	1	855.000	SQ. M.
E	12.700	23.795	1	302.197	SQ. M.
TOTAL				3803.940	SQ. M.

LANDSCAPE LEGEND			
Sr. No.	NAME	DISCRIPTION	NOS.
1	GRAVELLIA ROBUSTA	3.5 MT. DIA @BEST OF 3.5MT. GC	130
2	CYCUS REVOLUTA		96
3	JATROPHA		21
4	PLUMERIA ALBA	3MT. DIA @ BEST OF 3MT. GC	19
5	BOGAN VILLEA		25
6	FICUS BENJAMINA		285

गाजियाबाद विकास प्राधिकरण
पदेन निदेशक
गाजियाबाद विकास प्राधिकरण
गाजियाबाद

सहायक अभियन्ता
मानचित्र अनुभाग
अवर अभियन्ता
मानचित्र अनुभाग

"निर्माणाधीन अवधि में निर्माण स्थल पर धूल से बचने हेतु समुचित कवर का प्राविधान किया जाए निर्माण सामग्री के परिवाहक एवं उनके सम्पोषण की अवधि में निर्माण श्रमिकों पर धानी का छिड़काव एवं पर्याप्त पर्यावरण सुरक्षा का उपयोग अनिवार्य रूप से किया जाए साथ निर्माण श्रमिकों को से पानी हेतु ढके हुए बाल्टी का प्रयोग किया जाए।"

DRAWING TITLE
LANDSCAPE PLAN
SERVICE PLAN

SHEET NO
03/11

NORTH POINT

This drawing is a "COPYRIGHT" contents of this drawing or part thereof may not be used or reproduced without the permission of the Architect

KEY PLAN

OWNER
SAAMAG CONSTRUCTION LTD.

PROJECT
ADDITIONAL BLOCK AT INTEGRATED TOWNSHIP AT VILLAGE SHAHPUR BAMHETA (SAGA CRESENT PARC, GHAZIABAD) (PROPOSED GROUP HOUSING AT PLOT NO.- GROUP HOUSING POCKET - 2)

DATE	CHECKED BY	APPROVED BY
DEC., 2015	HARSH MEHANDRU	
SCALE	DEALT BY	
1:250	SUBODH/GOPAL	DIKSHU.C.KUKREJA

OWNER'S SIGN.
Saamag Construction Ltd.
Director

Regd. Address
SAAMAG CONSTRUCTION LTD.
B-67,Sarita Vihar
New Delhi 110076

Correspondence Address
SAAMAG CONSTRUCTION LTD.
72 B, Sec. 57, Noida (UP)

ARCHITECT SIGN.
SURINDER MOHAN
COUNCIL OF ARCHITECTURE
No.-CA/79/5029

ARCHITECTS:-
C. P. KUKREJA ASSOCIATES
ASHIRWAD BUILDING
D-1, GREEN PARK,
NEW DELHI - 110016.
PHONE:- 26863953 FAX:- 26865770,
EMAIL-cpka@cpkukreja.com

CAD FILE NO.

DRAWING NO.
12013/SARE HOUSING/SUB/-LP-SER-01

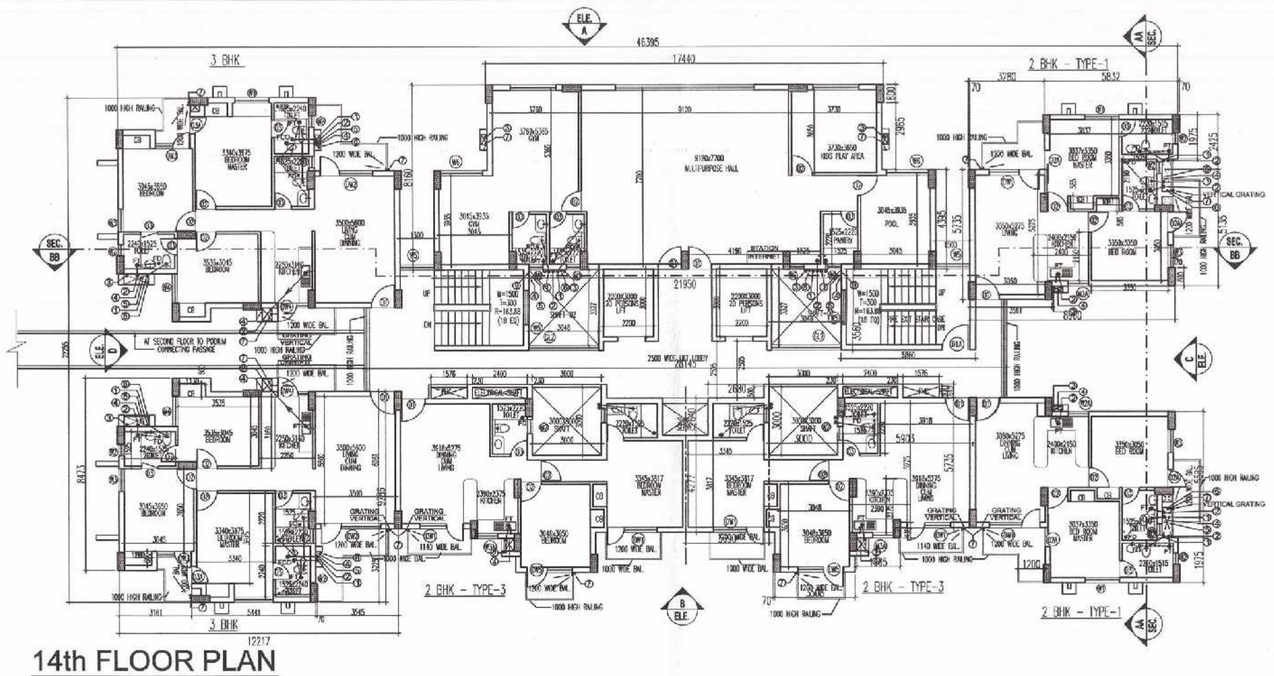

14th FLOOR PLAN

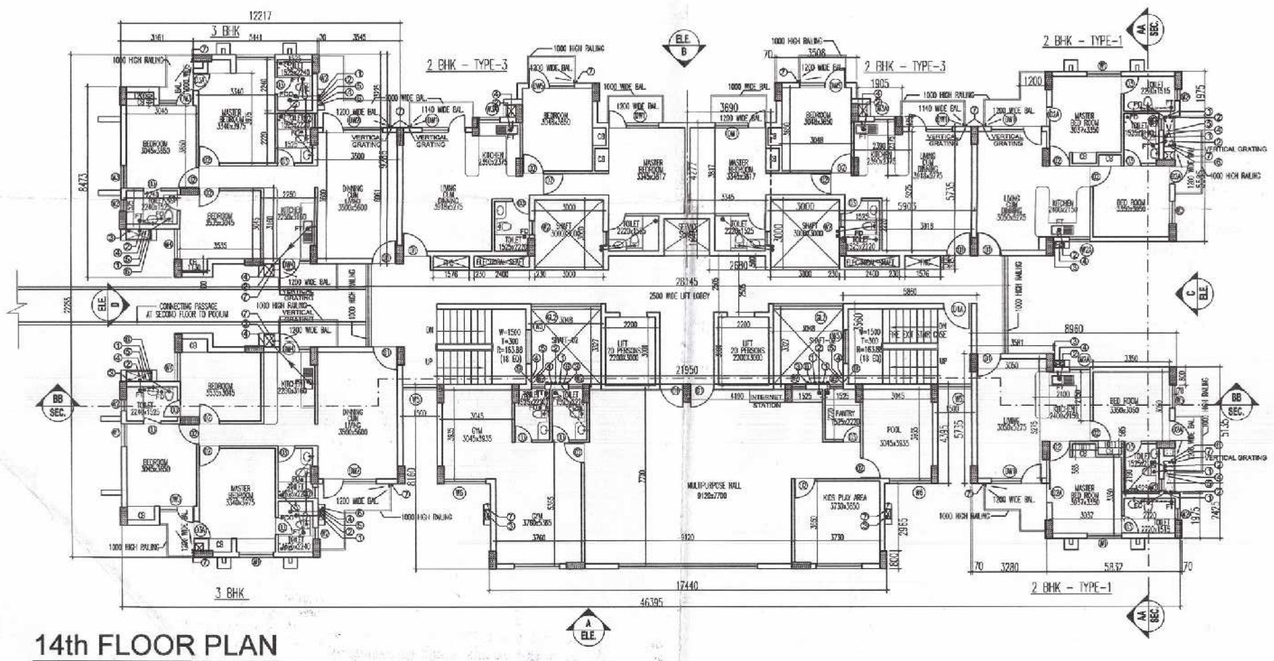

14th FLOOR PLAN

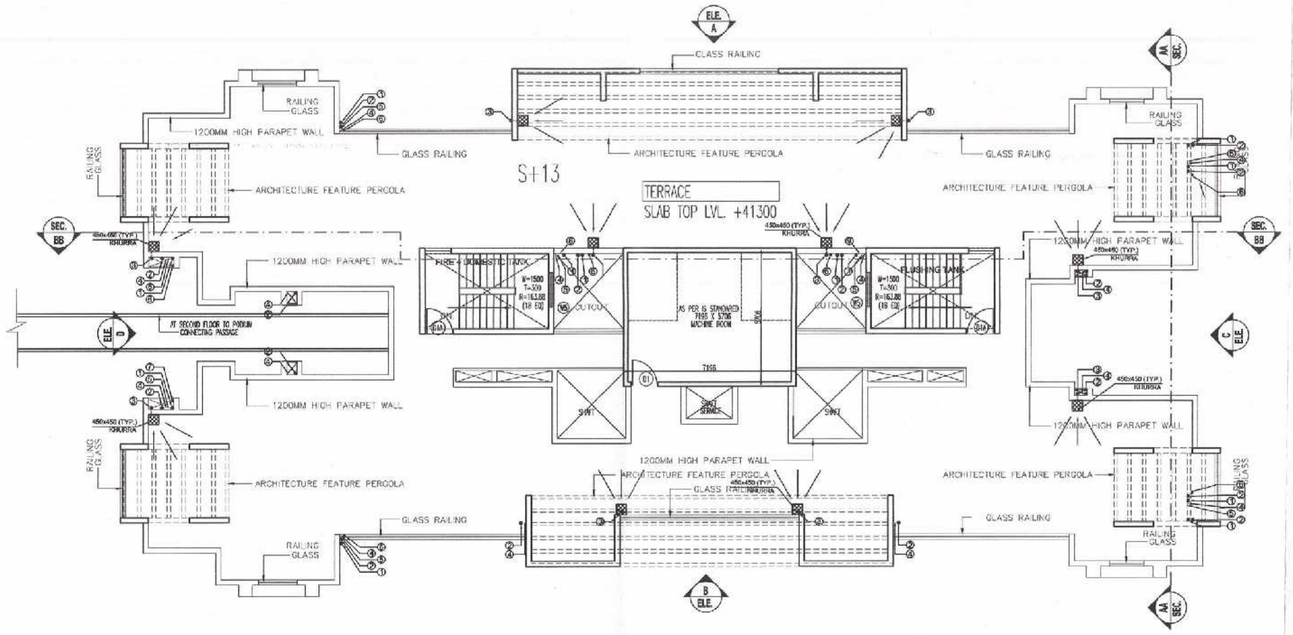

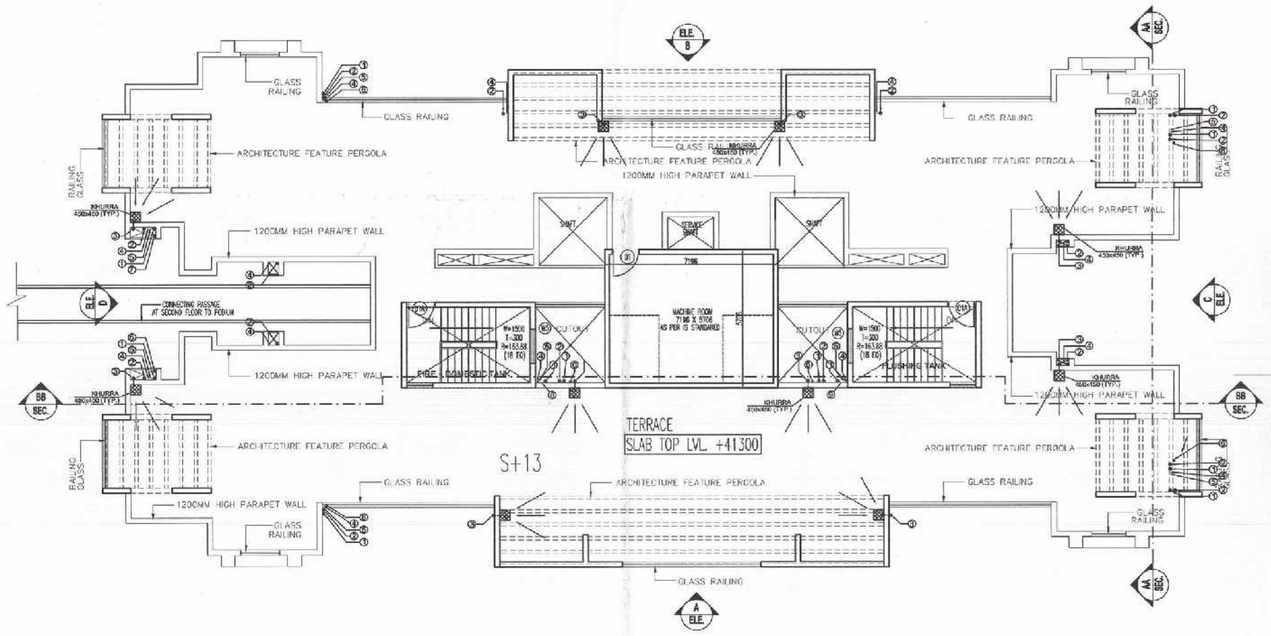

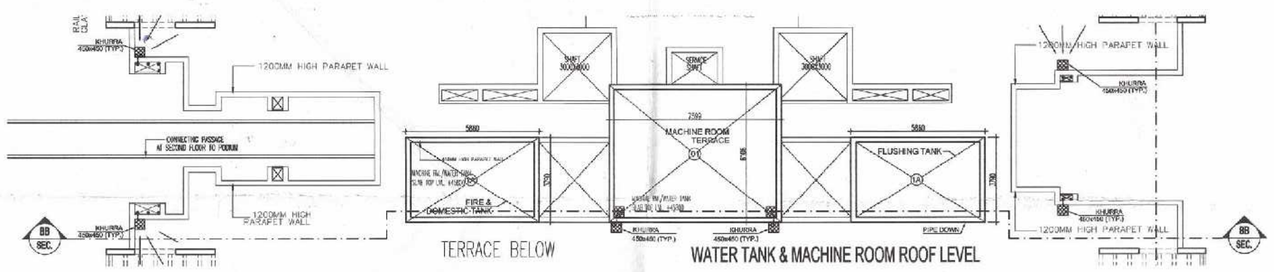

WATER TANK & MACHINE ROOM ROOF LEVEL

LEGEND:-		
1) 100Ø SOIL & VENT PIPE	1	
2) 100Ø WASTE & VENT PIPE	2	
3) 100Ø RAIN WATER PIPE	3	
4) CWS DN TAKE PIPE (DOMESTIC)	4	
5) CWS DN TAKE PIPE (FLUSHING)	5	
6) 75Ø ANTISYPHONAGE PIPE	6	
7) 75Ø BALCONY DRAIN PIPE	7	
8) CWS DOMESTIC RISER TO O.H. TANK	8	
9) CWS FLUSHING RISER TO O.H. TANK	9	
WB TO FT	32Ø WASTE PIPE	
FD TO FT	50Ø WASTE PIPE	
FT TO VERTICAL STACK	75Ø WASTE PIPE	
W.C. TO VERTICAL STACK	100Ø SOIL PIPE	
FD	FLOOR DRAIN (80x50mm)	
FT	FLOOR TRAP (100x75mm)	
FHC	FIRE HOSE CABINET	
FR-D	150ØMS FIRE WET RISER	
	9 LTRS. CAPACITY WATER CO2 TYPE FIRE EXTINGUISHER	
P	5kg DRY CHEMICAL POWDER (ABC TYPE)	

DOORS AND WINDOWS OPENING				
S.NO.	ITEM	SIZE	CILL	LINTEL
1	D1A	1500 X 2100	00	2100
2	D1	1050 X 2100	00	2100
3	D2	900 X 2100	00	2100
4	D2A	900 X 2450	00	2450
5	D3	750 X 2100	00	2100
6	D3A	750 X 2450	00	2450
7	W1	1500 X 1550	900	2450
8	W2	600 X 950	1500	2450
9	W2A	900 X 1400	1050	2450
10	W3	1000 X 1550	900	2450
11	W3A	1000 X 1400	1050	2450
12	W4	1300 X 1550	900	2450
13	W5	1100 X 1200	900	2100
14	W6	2200 X 1550	900	2450
15	W7	2000 X 1550	900	2450
16	DW1	2200 X 2450	00/900	2450
17	DW2	2625 X 2450	00/900	2450
18	DW3	1500 X 2450	00/900	2450
19	DW4	1350 X 2450	00/1050	2450
20	DW5	2000 X 2450	00/900	2450
21	GLD1	900 X 1200	900	2100
22	GLD2	1885 X 1200	900	2100
23	GLD3	2000 X 1200	900	2100
24	RS	2100X 2100	0	2100

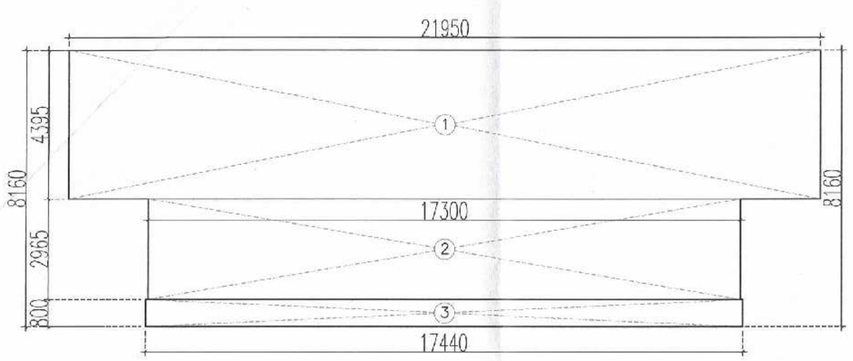

AREA STATEMENT - CLUB				
SR. NO.	WIDTH	LENGTH	AREA	UNIT
COVERED AREA				
1	21.950	4.395	96.470	SQ. M.
2	17.300	2.965	51.295	SQ. M.
3	17.440	0.800	13.952	SQ. M.
TOTAL			161.717	SQ. M.

AREA CHART FOR CLUB

AREA CALCULATION MUMTY AND MACHINE ROOM					
SL NO	LENGTH	WIDTH	NOS	TOTAL	
01	7.599	6.106	01	46.71	
1A	5.860	3.790	02	44.418	
TOTAL AREA				90.128	
TOTAL AREA OF MUMTY AND MACHINE ROOM					
90.128 SQ METRES ONLY					

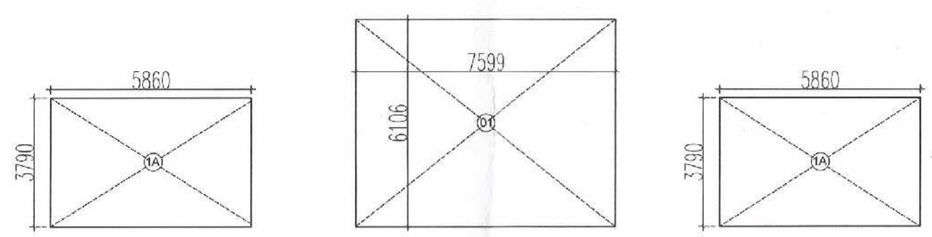

AREA CHART FOR MUMTY & MACHINE ROOM

गाजियाबाद विकास प्राधिकरण
पत्रांक 366/मा०नि०
दिनांक 19-12-16
मानचित्र स्वीकृत
सचिव
गाजियाबाद विकास प्राधिकरण
गाजियाबाद

मानचित्र स्वीकृत पत्र पर अंकित शर्तों के अधीन मानचित्र निर्गत किया जाता है।

यह मानचित्र स्वीकृति कि दिनांक पाँच वर्ष तक वैध है

भवन का एक कोई पर सर्वीकृत मानचित्र की सख्त व दिनांक निरसन अनिवार्य होगा।

विद्युत निगम के अनुसार सुरक्षित दूरी छोड़कर ही निर्माण कार्य किया जायेगा

पर्यावरण की दृष्टि से राज्य सन निधि अधिनियम के अन्तर्गत 5% से कम ____पेड़ लगाना अनिवार्य है।

"निर्माणाधीन अवधि में निर्माण स्थल पर धूल से बचने हेतु समुचित कवर का प्रावधान किया जाए निर्माण सामग्री के परिवालक एवं उनके उपयोग की अवधि में निर्माण सामग्रियों पर पानी का छिड़काव एवं उच्चतर सार्वेशन यूनिट का उपयोग अनिवार्य रूप से किया जाए निर्माण सामग्रियों को से जाने हेतु ढके हुए वाहनों का प्रयोग किया जाए।"

शासन प्रचार के भवन/ स्ट्रक्चर का चूना हेतु विभिन्न स्तरों पर जगह दीवारों के ऊपर आवश्यकतानुसार बीच उपलब्ध अंकित/ अनावरक है। जो सेप्टिकटैंक सेवर सिस्टम व प्रत्येक छिद्र के नीचे डाले जायें।

DRAWING TITLE	SHEET NO
14th FLOOR PLAN & TERRACE FLOOR PLANS	06/11

TOWER 3 & 4

स्वामित्व सम्बन्धी किसी विवाद की स्थिति में मानचित्र स्वतः निरस्त समझी जायेगी।

NORTH POINT

This drawing is a "COPYRIGHT" contents of this drawing or part thereof may not be used or reproduced without the permission of the Architect

OWNER
SAAMAG CONSTRUCTION LTD.

PROJECT
ADDITIONAL BLOCK AT INTEGRATED TOWNSHIP
AT VILLAGE SHAHPUR BAMHETA
(SAGA CRESENT PARC, GHAZIABAD)
(PROPOSED GROUP HOUSING AT
PLOT NO.- GROUP HOUSING POCKET - 2)

DATE	CHECKED BY	APPROVED BY
DEC., 2015	HARSH MEHANDRU	
SCALE	DEALT BY	
1:100	SUBODH/GOPAL	DIKSHU.C.KUKREJA

OWNER SIGN.

Saamag Construction Ltd.
Director

Regd. Address	Correspondence Address
SAAMAG CONSTRUCTION LTD. B-67,Sarita Vihar New Delhi 110076	SAAMAG CONSTRUCTION LTD. 72 B, Sec. 57, Noida (UP)

ARCHITECT SIGN.

SURINDER MOHAN
COUNCIL OF ARCHITECTURE
No.-CA/79/5029

ARCHITECTS:-
C. P. KUKREJA ASSOCIATES
ASHIRWAD BUILDING
D-1, GREEN PARK,
NEW DELHI - 110016,
PHONE:- 26863953 FAX.- 26885770,
EMAIL.-cpka@cpkukreja.com

CAD FILE NO.

DRAWING NO.
12013/SARE HOUSING/SUB/A-FP-13 & TR01

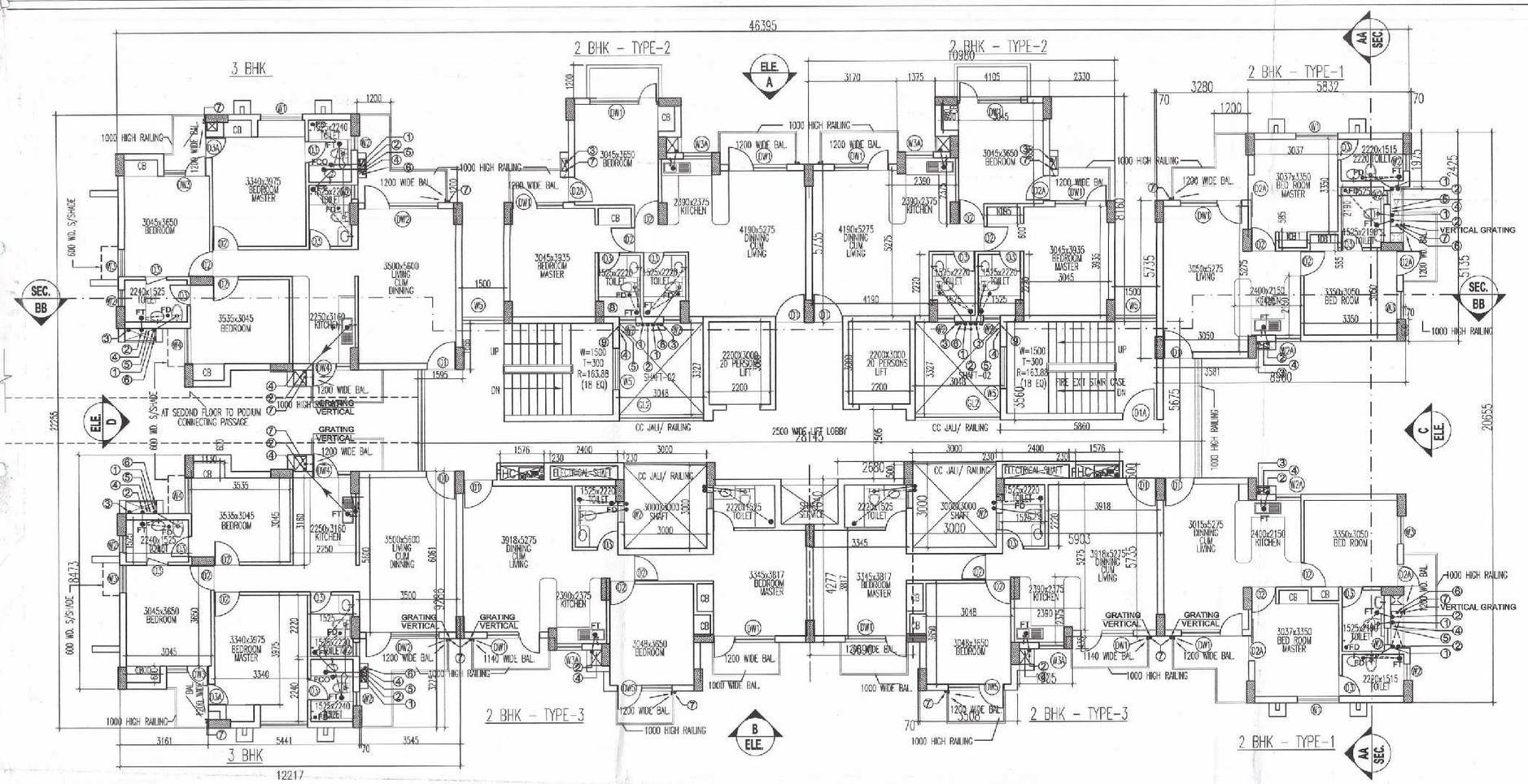

8th TO 13th FLOOR

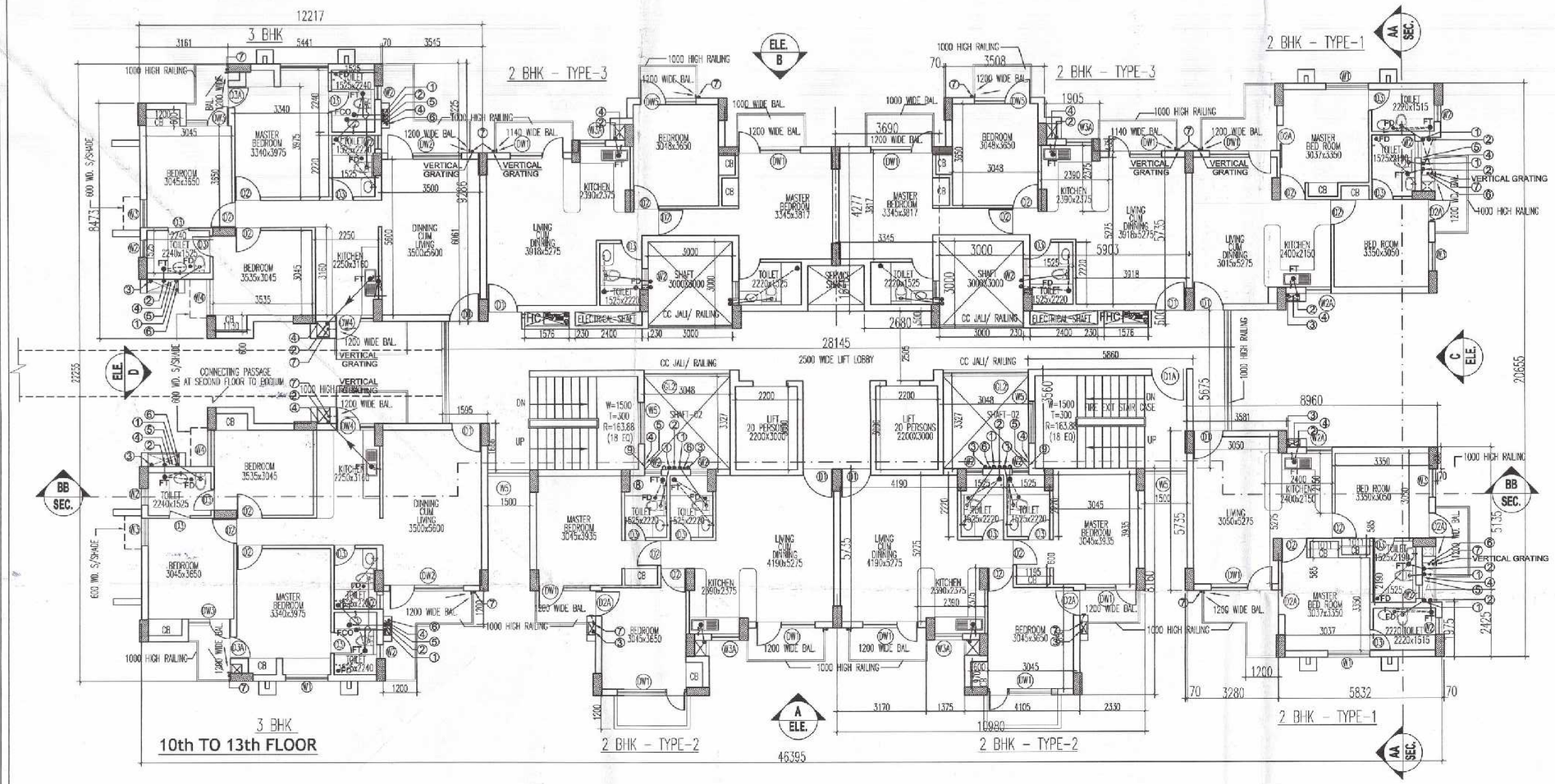

10th TO 13th FLOOR

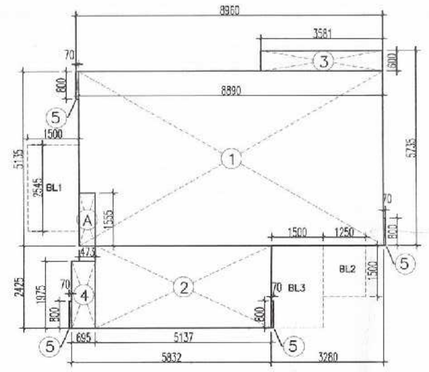

AREA CHART FOR UNIT 2 BHK - TYPE-1

AREA STATEMENT - 2BHK-TYPE 1					
SR. NO.	WIDTH	LENGTH	No.	AREA	UNIT
COVERED AREA					
1.000	8.890	5.135	1.000	45.650	SQ. M.
2.000	5.137	2.425	1.000	12.457	SQ. M.
3.000	3.581	0.600	1.000	2.149	SQ. M.
4.000	0.695	1.975	1.000	1.372	SQ. M.
5.000	0.070	0.800	4.000	0.224	SQ. M.
TOTAL				61.852	SQ. M.
DEDUCTIONS					
A	0.473	1.555	1.000	0.736	SQ. M.
TOTAL				0.736	SQ. M.
NET FLOOR AREA = COVERED AREA - DEDUCTION					
	61.852	0.736		51.116	SQ. M.

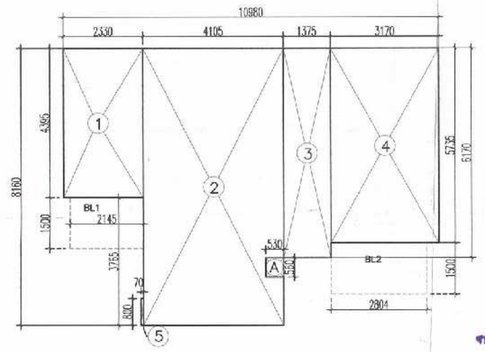

AREA CHART FOR UNIT 2 BHK - TYPE-2

AREA STATEMENT - 2BHK-TYPE 2					
SR. NO.	WIDTH	LENGTH	AREA	UNIT	
COVERED AREA					
1	2.330	4.395	10.240	SQ. M.	
2	4.105	8.160	33.496	SQ. M.	
3	1.375	6.170	8.483	SQ. M.	
4	3.170	5.735	18.179	SQ. M.	
5	0.070	0.800	0.056	SQ. M.	
TOTAL			70.454	SQ. M.	
DEDUCTIONS					
A	0.530	0.560	0.296	SQ. M.	
TOTAL			0.296	SQ. M.	
NET FLOOR AREA = COVERED AREA - DEDUCTION					
	73.859	0.296	70.158	SQ. M.	

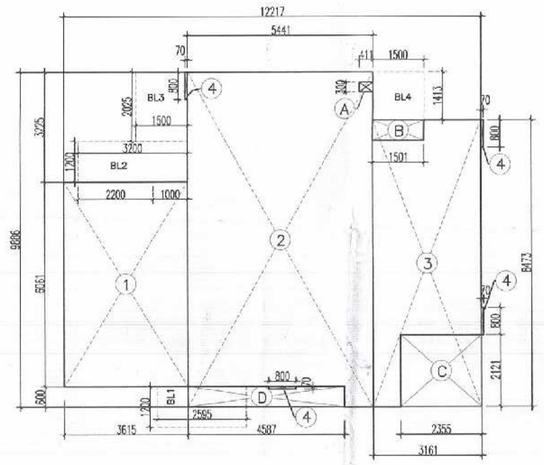

AREA CHART FOR UNIT 3 BHK

AREA STATEMENT - 3BHK					
SR. NO.	WIDTH	LENGTH	NO.	AREA	UNIT
COVERED AREA					
1	3.615	6.061	1	21.910	SQ. M.
2	5.441	9.886	1	53.789	SQ. M.
3	3.161	8.473	1	26.783	SQ. M.
4	0.070	0.800	4	0.224	SQ. M.
TOTAL				102.706	SQ. M.
DEDUCTIONS					
A	0.411	0.300	1	0.123	SQ. M.
B	1.501	0.600	1	0.900	SQ. M.
C	2.355	2.121	1	4.994	SQ. M.
D	4.587	0.600	1	2.752	SQ. M.
TOTAL				8.769	SQ. M.
NET FLOOR AREA = COVERED AREA - DEDUCTION					
	102.706	8.769		93.937	SQ. M.

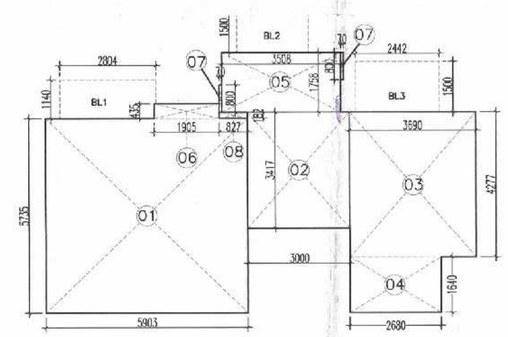

2BHK TYPE -3 = 71.548 SQMT

AREA CALCULATION UNIT 2BHK TYPE - 3			
SL.NO	LENGTH	WIDTH	TOTAL
1	5.903	5.735	33.853
2	3.000	3.417	10.251
3	3.890	4.277	15.782
4	2.680	1.640	4.395
5	3.508	1.768	6.197
6	1.905	0.435	0.828
7	0.07	0.800X2	0.112
8	0.527	0.152	0.080
		TOTAL	71.548 SQM

LEGEND:-	
1) 100Ø SOIL & VENT PIPE	1
2) 100Ø WASTE & VENT PIPE	2
3) 100Ø RAIN WATER PIPE	3
4) CWS DN TAKE PIPE (DOMESTIC)	4
5) CWS DN TAKE PIPE (FLUSHING)	5
6) 25Ø ANTISYPHONAGE PIPE	6
7) 75Ø BALCONY DRAIN PIPE	7
8) CWS DOMESTIC RISER TO O.H. TANK	8
9) CWS FLUSHING RISER TO O.H. TANK	9
WB TO FT	32Ø WASTE PIPE
FD TO FT	50Ø WASTE PIPE
FT TO VERTICAL STACK	75Ø WASTE PIPE
W.C. TO VERTICAL STACK	100Ø SOIL PIPE
FD	FLOOR DRAIN (80x50mm)
FT	FLOOR TRAP (100x76mm)
FHC	FIRE HOSE CABINET
A	100DMS FIRE WET RISER
B	9 LTRS. CAPACITY WATER CO2 TYPE FIRE EXTINGUISHER
C	5kg DRY CHEMICAL POWDER (ABC TYPE)

FAR AREA CALCULATION :-93.958+(61.116+70.158+71.548+93.937)/2=687.369 SQMT

DOORS AND WINDOWS OPENING				
S.NO.	ITEM	SIZE	CILL	LINTEL
1	D1A	1500 X 2100	00	2100
2	D1	1050 X 2100	00	2100
3	D2	900 X 2100	00	2100
4	D2A	900 X 2450	00	2450
5	D3	750 X 2100	00	2100
6	D3A	750 X 2450	00	2450
7	W1	1500 X 1550	900	2450
8	W2	600 X 1550	1500	2450
9	W2A	600 X 1400	1050	2450
10	W3	1000 X 1550	900	2450
11	W3A	1000 X 1400	1050	2450
12	W4	1300 X 1550	900	2450
13	W5	1130 X 1200	900	2100
14	W6	2100 X 1550	900	2450
15	W7	2100 X 1550	900	2450
16	DW1	2200 X 2450	00/900	2450
17	DW2	2625 X 2450	00/900	2450
18	DW3	1500 X 2450	00/900	2450
19	DW4	1350 X 2450	00/1050	2450
20	DW5	2000 X 2450	00/900	2450
21	CLO1	900 X 1200	900	2100
22	CLO2	1585 X 1200	900	2100
23	CLO1	2000 X 1200	900	2100
24	RS	2100X 2100	0	2100

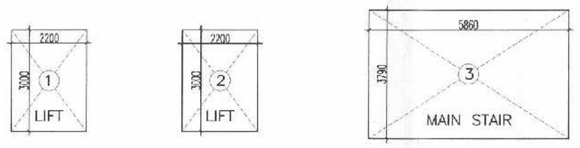

STILT LEVEL CIRCULATION AREA

AREA CALCULATION FOR STILT AREA			
SL.NO	LENGTH	WIDTH	TOTAL
1.	2.20	3.00	6.60
2.	2.20	3.00	6.60
3.	5.86	3.79	22.20
TOTAL AREA			35.40 SQMT

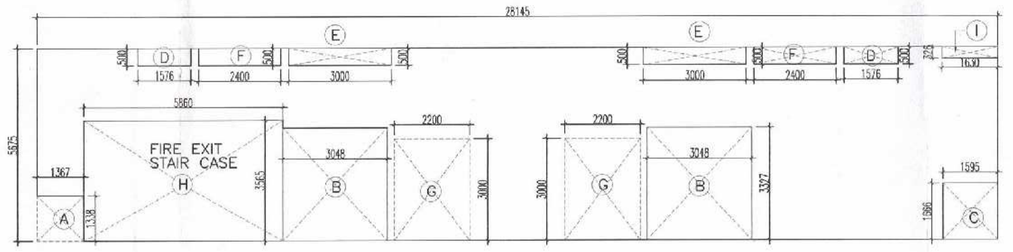

UPPER FLOOR LEVEL CIRCULATION AREA

UPPER FLOOR CALCULATION CIRCULATION				
SL.NO	LENGTH	WIDTH	NO	TOTAL
1	28.145	5.675	01	159.722
		TOTAL		159.722
SHAFT AREA DEDUCTION				
A	1.367	1.319	01	1.803
B	3.048	3.327	02	20.281
C	1.595	1.883	01	2.927
D	1.576	0.60	02	0.945
E	3.000	0.600	02	3.600
F	2.400	0.600	02	2.400
G	2.200	3.000	02	13.200
H	5.868	3.865	01	22.680
I	1.630	0.375	01	0.611
				65.733
TOTAL CIRCULATION AREA = 159.722-65.733= 93.989 SM				

AREA CALCULATION OF TOILET SHAFT1&2			
SL.NO	LENGTH	WIDTH	TOTAL
1	3.000	3.000	9.000
2	3.048	3.330	10.149

DRAWING TITLE

SHEET NO 05/11

8th TO 13th FLOOR PLAN

TOWER 3 & 4

स्वामित्व सम्बन्धी किसी भी विवाद की स्थिति मे मानचित्र की स्वीकृति स्वतः निरस्त मानी जायेगी।

मानचित्र स्वीकृत पत्र पर अंकित शर्तों के अधीन मानचित्र निर्गत किया जाता है।

यह मानचित्र स्वीकृति मे केवल तीन वर्ष तक वैध है

स्थल पर एक बोर्ड पर स्वीकृत मानचित्र की नकल व दिनांक लिखना अनिवार्य होगा।

विद्युत विभाग के अनुसार सुरक्षित दूरी बोर्ड की स्थिति बाद किया जाएगा

पर्यावरण की दृष्टि से राज्य वन विभि अधिनियम के अन्तर्गत कम से काम ..... पेड लगाना अनिवार्य है।

समस्त प्रकार के भवन / एकल का सुरक्षा हेतु विभिन्न स्थानों पर समुचित संख्या के ऊपर आवश्यकतानुसार फायर एक्सटिंग्विशर अनिवार्य है। भवन के अग्निशमन यंत्र सिलेन्डर व प्रत्येक तल के मोड़ पर लगे जायें।

"निर्माणाधीन अवधि में निर्माण स्थल पर धूल से बचने हेतु समुचित कवर का प्रावधान किया जाए निर्माण सामग्री के परिवहन एवं उसके उपयोग की अवधि में निर्माण सामग्रियों पर पानी का छिड़काव एवं उचित प्रकरीक्षण मुनीट का उपयोग अनिवार्य रूप से किया जाए निर्माण सामग्रियों को ले जाने हेतु ढके हुए वाहनों का प्रयोग किया जाए"

NORTH POINT

This drawing is a "COPYRIGHT" contents of this drawing or part thereof may not be used or reproduced without the permission of the Architect

OWNER

SAAMAG CONSTRUCTION LTD.

PROJECT

ADDITIONAL BLOCK AT INTEGRATED TOWNSHIP AT VILLAGE SHAHPUR BAMHETA (SAGA CRESENT PARC, GHAZIABAD) (PROPOSED GROUP HOUSING AT PLOT NO.- GROUP HOUSING POCKET - 2)

DATE	CHECKED BY	APPROVED BY
DEC., 2015	HARSH MEHANDRU	
SCALE	DEALT BY	
1:100	SUBODH/GOPAL	DIKSHU.C.KUKREJA

OWNER SIGN.

Saamag Construction Ltd.
Director

Regd. Address
SAAMAG CONSTRUCTION LTD.
B-67,Sarita Vihar
New Delhi 110076

Correspondence Address
SAAMAG CONSTRUCTION LTD.
72 B, Sec. 57, Noida (UP)

ARCHITECT SIGN.

SURINDER MOHAN
COUNCIL OF ARCHITECTURE
No.-CA/79/5029

ARCHITECTS:-
C. P. KUKREJA ASSOCIATES
ASHIRWAD BUILDING
D-1, GREEN PARK.
NEW DELHI - 110016,
PHONE:- 26863953 FAX:- 26865770,
EMAIL-cpkai@cpkulnreja.com

CAD FILE NO.

DRAWING NO.
12013/SARE HOUSING /SUB/A-FP-01/11