PROJECT TITLE : EXISTING GROUP HOUSING BUILDING PLAN AT ARAZI NO 530/2, 528/2, 529, 531/2, 532/1, 527/2MI, 533/2, 544, 545, 532MI, 528/1, 530MI, 533/1MI, 531/1, VILLAGE - BAIRI AKBARPUR BANGAR, PARGNA TEHSIL AND DISTRICT KANPUR NAGAR

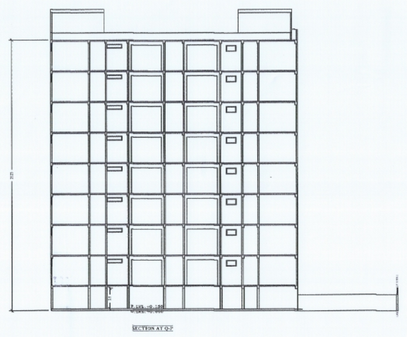

SECTION AT C D

SECTION AT C D

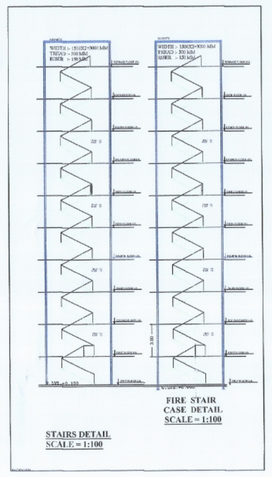

पत्रांक- 01/14/030 (E-2)/मानच/ध्व-25 दिनांक-08.04.2025
परिसर प्लान के पीछे अंकित सभी शर्तों का अनुपालन करना होगा।

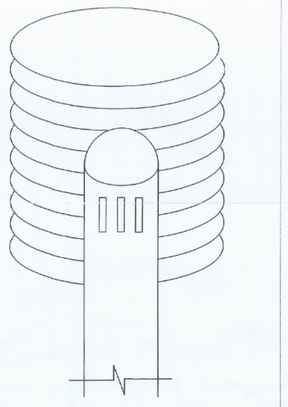

Percolation Well Details

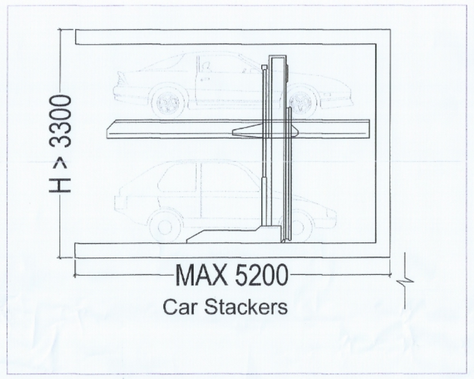

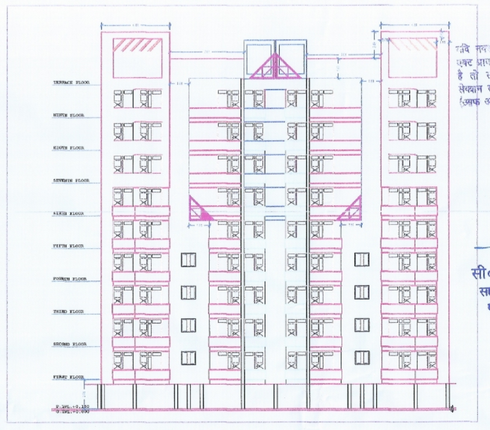

मानचित्र की स्वीकृति निर्माण से ... नगर नियोजन एवं ... अधिनियम की धारा 14 के ... स्वीकृति प्रदान किया जाता है।
(अपने अधीन एवम् संलग्न शर्तों) की पालना करनी है।

सी० बी० पाण्डेय
सहायक अभियन्ता
क० वि० प्रा०

मनोज कुमार
नगर नियोजक
का०वि०प्रा०

(डा० प्रताप सिंह)
उपाध्यक्ष कानपुर विकास प्राधिकरण
क० वि० प्रा०, कानपुर

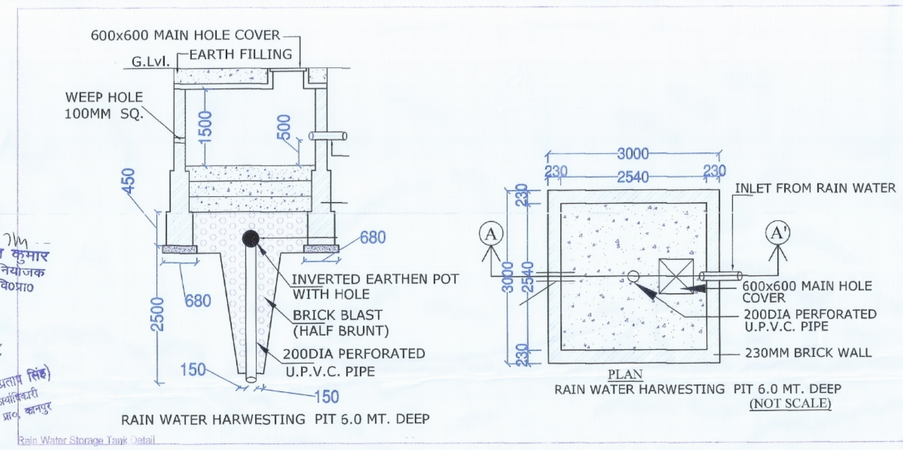

Rain Water Storage Tank Detail

LOCATION PLAN

OWNERS SIGN : -

Vijay Pandey
Sushil Kumar
Anil Sri
Sanjeet Mehrotra
Bina Mam
Nitish Mam

ARCHITECT SIGN : -

Ar. ABHISHEK SINGH
Reg. No.CA/2010/50898
GERREV ARCHITECTS
C-587, Panki, Kanpur Nagar
9451555336 / 9968323002