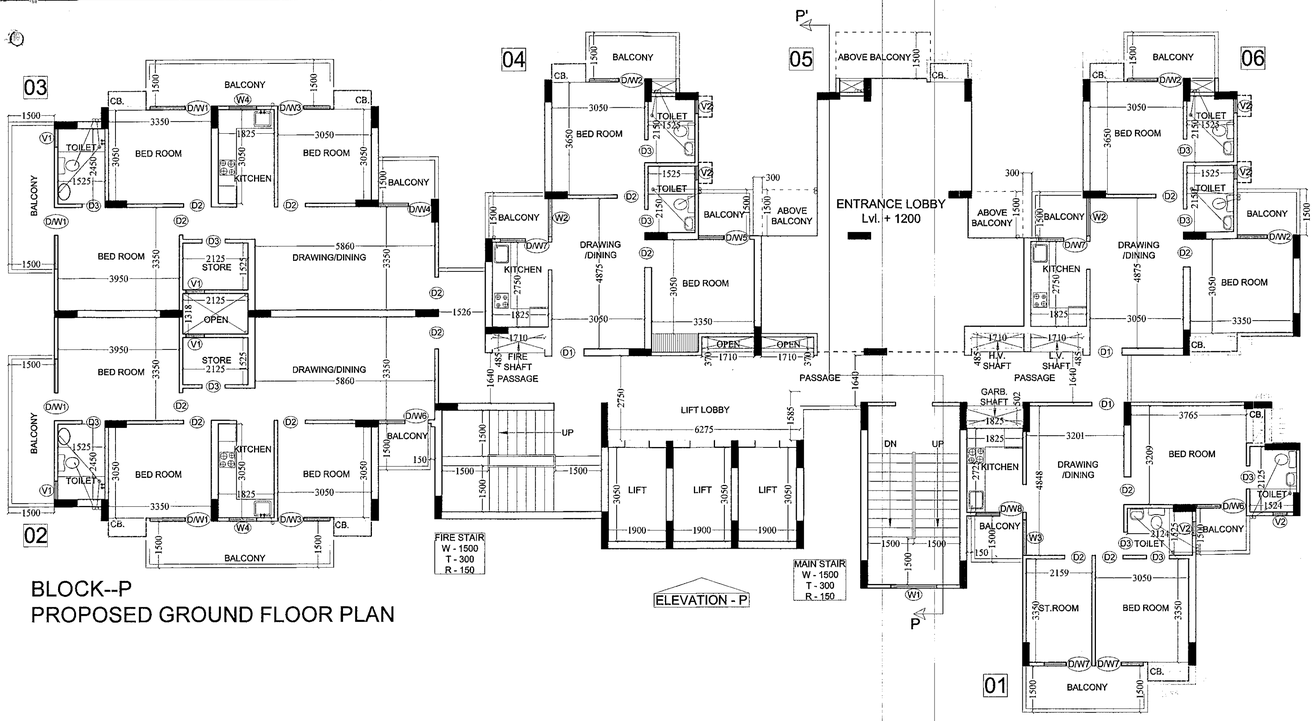

BLOCK--P
PROPOSED GROUND FLOOR PLAN

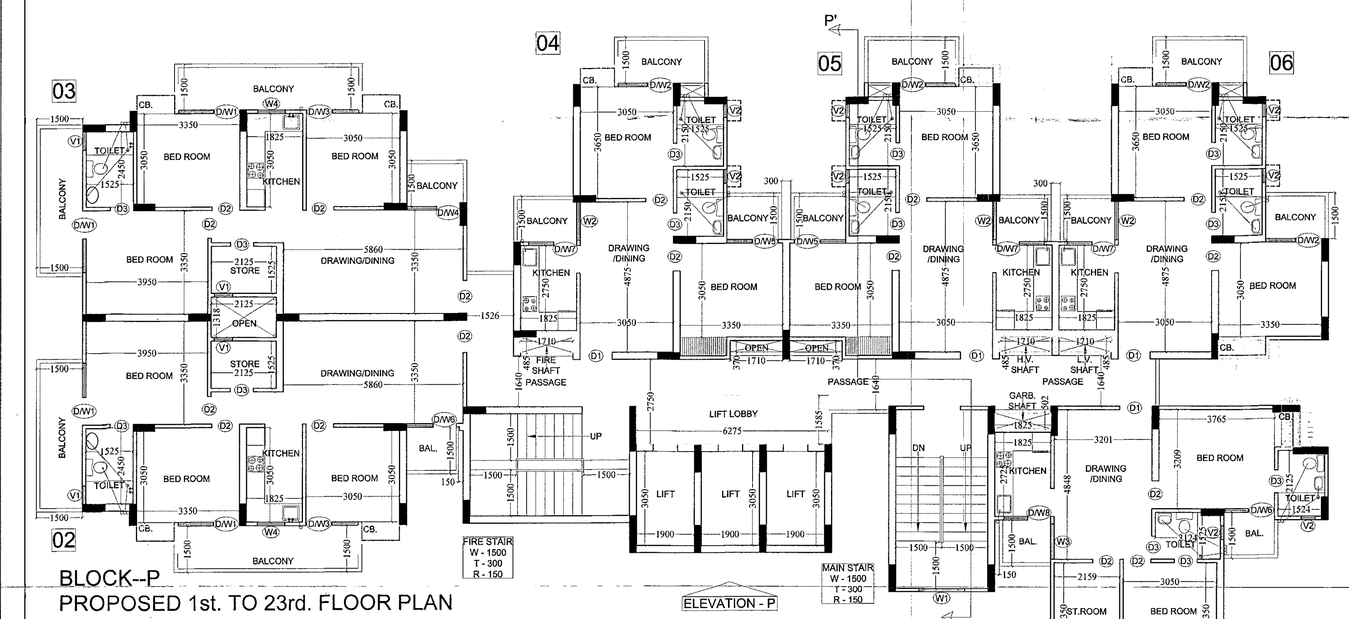

BLOCK--P
PROPOSED 1st. TO 23rd. FLOOR PLAN

DETAIL OF DOOR WINDOW			
TYPE	SIZE	CILL LVL.	LINTEL LVL.
D1	1050 X 2500	------	2500
D2	900 X 2100	------	2100
D3	750 X 2100	------	2100
DW1	2000 X 2050	450	2500
DW2	1825 X 2050	450	2500
DW3	1710 X 2050	450	2500
DW4	1725 X 2050	450	2500
DW5	1675 X 2050	450	2500
DW6	1615 X 2050	450	2500
DW7	1565 X 1350	1150	2500
DW8	1520 X 1350	1150	2500
W1	1500 X 2050	450	2500
W2	1235 X 1350	1150	2500
W3	1150 X 1350	1150	2500
W4	900 X 1350	1150	2500
V1	450 X 1000	1500	2500
V2	600 X 1000	1500	2500

01

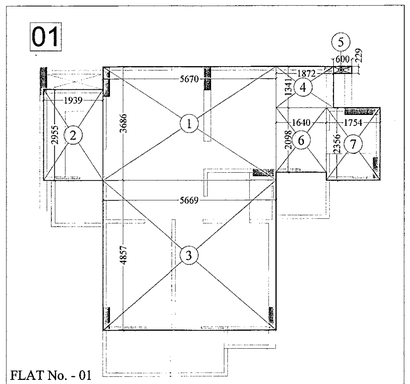

FLAT No. - 01
GROUND TO 23rd. FLOOR

F. A. R. AREA DETAIL OF FLAT No. - 01

S.No.	DIMENSION				AREA
1.	5.670	X	3.686	=	20.900 SQ.M
2.	1.939	X	2.955	=	5.730 SQ.M
3.	5.669	X	4.857	=	27.534 SQ.M
4.	1.872	X	1.341	=	2.510 SQ.M
5.	0.600	X	0.229	=	0.137 SQ.M
6.	1.640	X	2.098	=	3.441 SQ.M
7.	1.754	X	2.356	=	4.132 SQ.M
			TOTAL	=	64.384 SQ.M

02

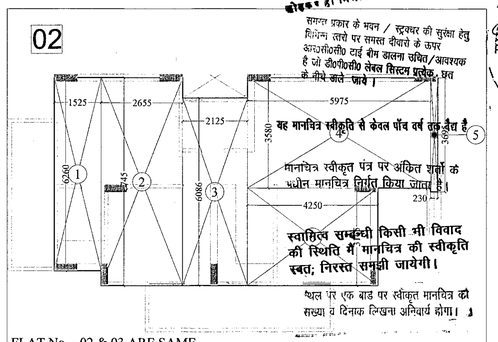

FLAT No. - 02 & 03 ARE SAME
GROUND TO 23rd. FLOOR

F. A. R. AREA DETAIL OF FLAT No. - 02

S.No.	DIMENSION				AREA
1.	1.525	X	6.260	=	9.546 SQ.M
2.	2.655	X	6.745	=	17.908 SQ.M
3.	2.125	X	6.086	=	12.933 SQ.M
4.	5.975	X	3.580	=	21.390 SQ.M
5.	0.230	X	3.695	=	0.850 SQ.M
6.	4.250	X	3.165	=	13.451 SQ.M
			TOTAL	=	76.078 SQ.M

विद्युत नियमों के अनुसार सुरक्षित दूरी छोड़कर ही निर्माण कार्य किया जाये

समस्त प्रकार के भवन / स्ट्रक्चर की सुरक्षा हेतु निर्माण तारों पर समस्त दीवारों के ऊपर आरसीसी टाई बीम डालना उचित/आवश्यक है जो डीपीसी लेवल सिस्टम प्रयोग कर नीचे जाते जाये।

यह मानचित्र स्वीकृति से केवल पाँच वर्ष तक वैध है

मानचित्र स्वीकृत पत्र पर अंकित शर्तों के अधीन मानचित्र निर्गत किया जाता है।

स्वामित्व सम्बन्धी किसी भी विवाद की स्थिति में मानचित्र की स्वीकृति स्वतः निरस्त समझी जायेगी।

स्थल पर एक बोर्ड पर स्वीकृत मानचित्र की संख्या व दिनांक लिखना अनिवार्य होगा।

गाजियाबाद विकास प्राधिकरण
संख्या 141/9H/मानचित्र
दिनांक 23-7-15
स्वीकृत
मो० ए० हो०

उपाध्यक्ष
गाजियाबाद विकास प्राधिकरण
गाजियाबाद

सहायक अभियन्ता
नगरीय अनुभाग

अधिशासी अभियन्ता
नगरीय अनुभाग

पर्यावरण की दृष्टि से राज्य वन निगम अधिनियम के अन्तर्गत कम से कम 50 पेड़ लगाना अनिवार्य है।

FLAT No. - 02 & 03 ARE SAME
GROUND TO 23rd. FLOOR

F. A. R. AREA DETAIL OF FLAT No. - 02

S.No.	DIMENSION				AREA
1.	1.525	X	6.260	=	9.546 SQ.M
2.	2.655	X	6.745	=	17.908 SQ.M
3.	2.125	X	6.086	=	12.933 SQ.M
4.	5.975	X	3.580	=	21.390 SQ.M
5.	0.230	X	3.695	=	0.850 SQ.M
6.	4.250	X	3.165	=	13.451 SQ.M
			TOTAL	=	76.078 SQ.M

04

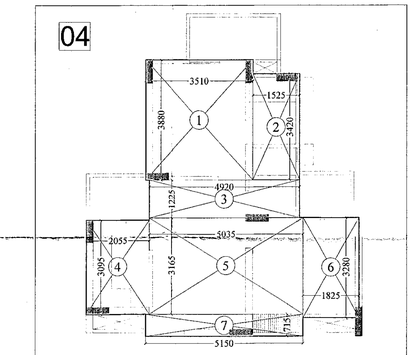

FLAT No. - 04
GROUND TO 23rd. FLOOR

F. A. R. AREA DETAIL OF FLAT No. - 04

S.No.	DIMENSION				AREA
1.	3.510	X	3.880	=	13.619 SQ.M
2.	1.525	X	3.420	=	5.216 SQ.M
3.	4.920	X	1.225	=	6.027 SQ.M
4.	2.055	X	3.095	=	6.360 SQ.M
5.	5.035	X	3.165	=	15.936 SQ.M
6.	1.825	X	3.280	=	5.986 SQ.M
7.	5.150	X	0.715	=	3.682 SQ.M
			TOTAL	=	56.826 SQ.M

05

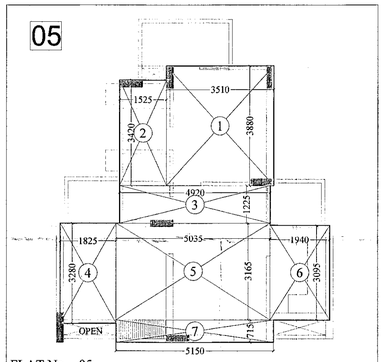

FLAT No. - 05
1st. TO 23rd. FLOOR

F. A. R. AREA DETAIL OF FLAT No. - 05

S.No.	DIMENSION				AREA
1.	3.510	X	3.880	=	13.619 SQ.M
2.	1.525	X	3.420	=	5.216 SQ.M
3.	4.920	X	1.225	=	6.027 SQ.M
4.	1.825	X	3.280	=	5.986 SQ.M
5.	5.035	X	3.165	=	15.936 SQ.M
6.	1.940	X	3.095	=	6.004 SQ.M
7.	5.150	X	0.715	=	3.682 SQ.M
			TOTAL	=	56.470 SQ.M

06

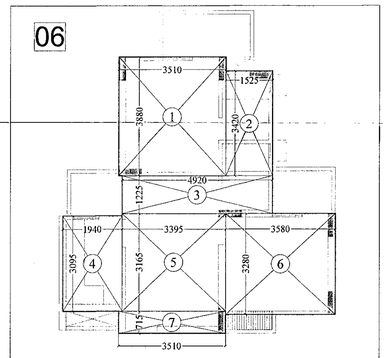

FLAT No. - 06
GROUND TO 23rd. FLOOR

F. A. R. AREA DETAIL OF FLAT No. - 06

S.No.	DIMENSION				AREA
1.	3.510	X	3.880	=	13.619 SQ.M
2.	1.525	X	3.420	=	5.216 SQ.M
3.	4.920	X	1.225	=	6.027 SQ.M
4.	1.940	X	3.095	=	6.004 SQ.M
5.	3.395	X	3.165	=	10.745 SQ.M
6.	3.580	X	3.280	=	11.742 SQ.M
7.	3.510	X	0.715	=	2.510 SQ.M
			TOTAL	=	55.863 SQ.M

05

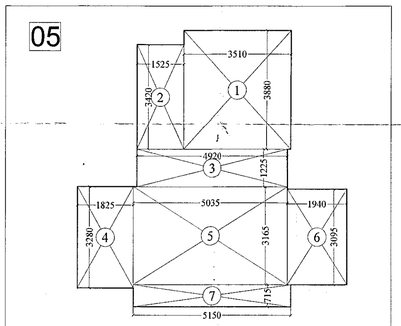

FLAT No. - 05
F.A.R. AREA DETAIL OF ENTRANCE LOBBY

S.No.	DIMENSION				AREA
1.	3.510	X	3.880	=	13.619 SQ.M
2.	1.525	X	3.420	=	5.216 SQ.M
3.	4.920	X	1.225	=	6.027 SQ.M
4.	1.825	X	3.280	=	5.986 SQ.M
5.	5.035	X	3.165	=	15.936 SQ.M
6.	1.940	X	3.095	=	6.004 SQ.M
7.	5.150	X	0.715	=	3.682 SQ.M
			TOTAL	=	56.470 SQ.M

PROJECT :-
RESIDENTIAL COMPLEX
"*AJNARA INTEGRITY*",
AT KHASRA No. 977,978,979,981
VILLAGE:- NUR NAGER,
N.H -58, GHAZIABAD

BUILDERS & PROMOTER :-
M/s AJNARA FARMS & SERVICES LTD.

DRAWING TITLE :- *BLOCK--P*

GROUND TO 23rd. FLOOR PLAN
F.A.R. AREA DETAIL

ARCHITECTS :
Space Designers International
B - 34, SECTOR-67, NOIDA
PH : +91 9711633717,18,19 & 20
Mob: 9811070399 , 9811336231
e-mail : spaceodi@gmail.com, www.spaceodi.com

DRAWN BY :-	CHECKED BY:-	SCALE
ARUN	VISHAL	1 :

CA/98/23189
VISHAL MITTAL
ARCHITECT

For AJNARA INDIA LTD.
Authorised Signatory

OWNER'S SIGN

ARCHITECT'S SIGN.

DRG.NO. - 22