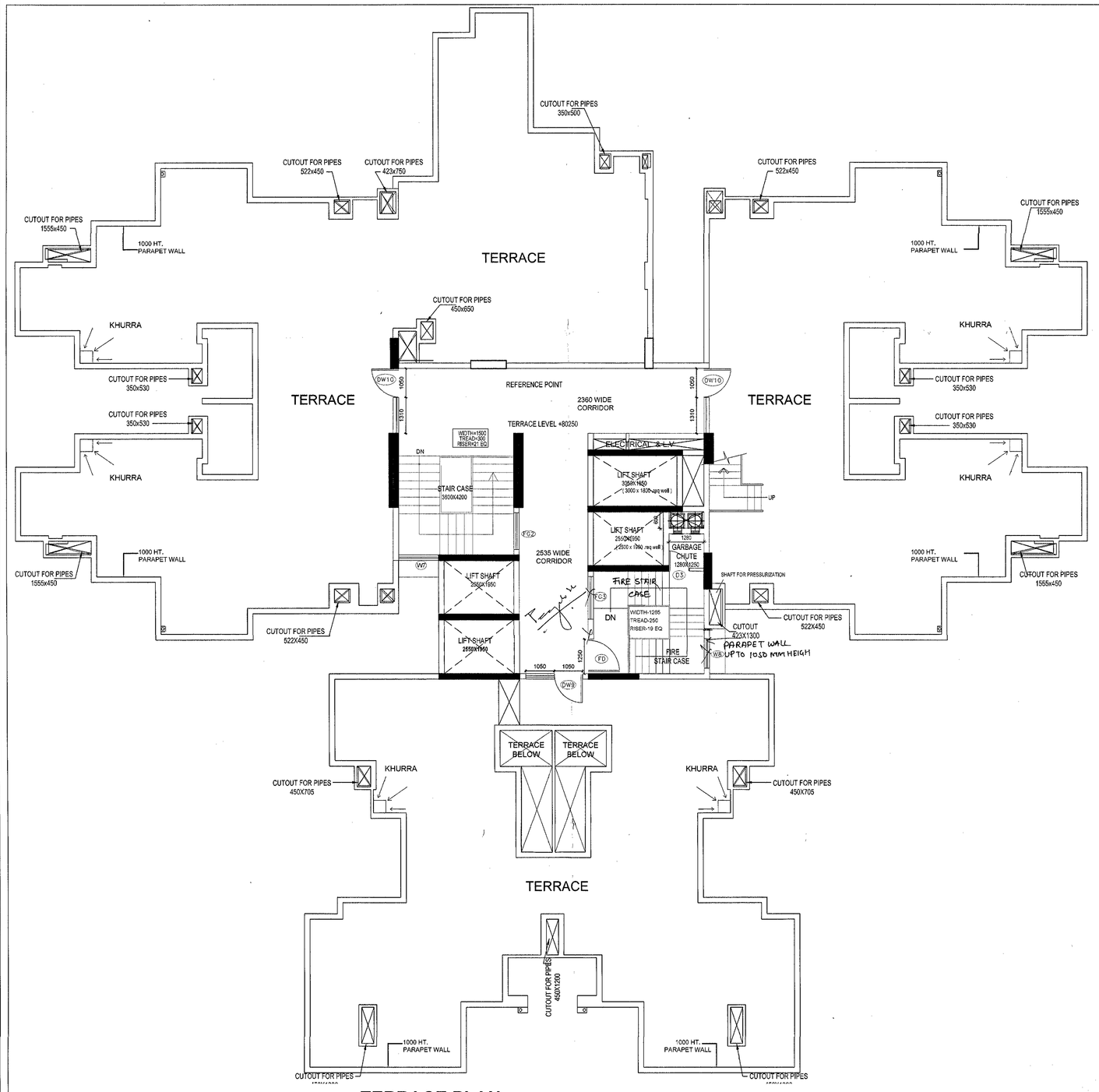

TERRACE PLAN

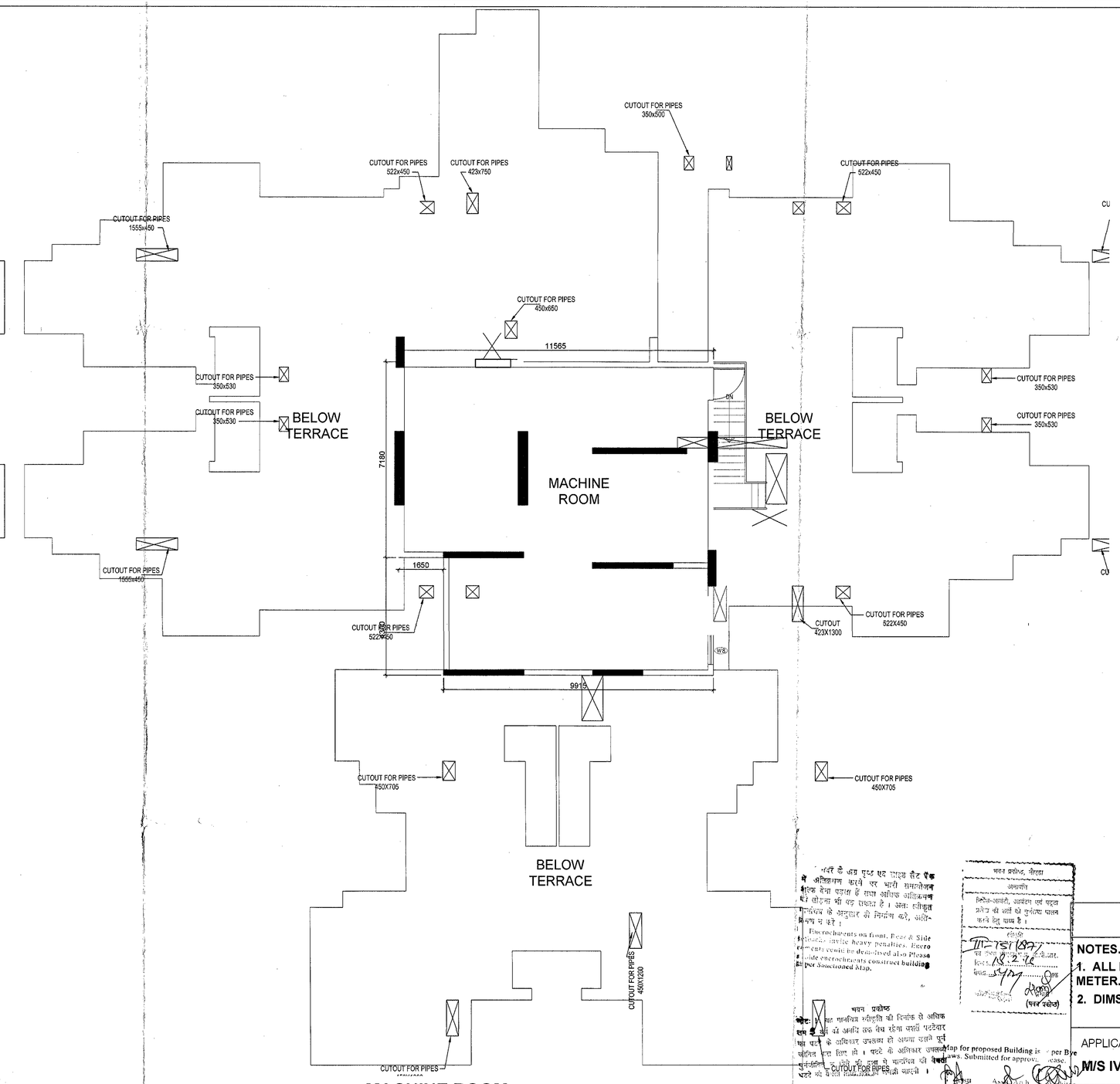

MACHINE ROOM

TOWER T1,T2,T3 FACILITY AREA (TERRACE) = 105.11				
S.NO	LENGTH (Mtr.)	WIDTH(Mtr.)	NOS.	AREA (SQ.M.)
ADDITION				
(G)	11.57	11.48	1	132.77
SUBTRACTION				
1	1.650	4.300	1	7.10
2	2.550	1.950	3	14.92
3	3.050	1.850	1	5.64
TOTAL AREAS TO BE DEDUCTED (X)				27.66
TOTAL FACILITY AREA (TERRACE) = (G-X)				105.11

TOWER T1,T2,T3 FACILITY AREA (OHT) = 52.20				
S.NO	LENGTH (Mtr.)	WIDTH(Mtr.)	NOS.	AREA (SQ.M.)
1	11.565	3.39	1	39.19
2	4.6	2.9	1	13.34
TOTAL FACILITY AREA (MACHINE ROOM & MUMTY) =				52.20

TOWER T1,T2,T3 FACILITY AREA (MACHINE ROOM & MUMTY) = 125.61				
S.NO	LENGTH (Mtr.)	WIDTH(Mtr.)	NOS.	AREA (SQ.M.)
ADDITION				
(H)	11.56	11.48	1	132.71
SUBTRACTION				
1	1.65	4.3	1	7.10
TOTAL AREAS TO BE DEDUCTED (X)				7.10
TOTAL FACILITY AREA (MACHINE ROOM & MUMTY)=(H-X)				125.61

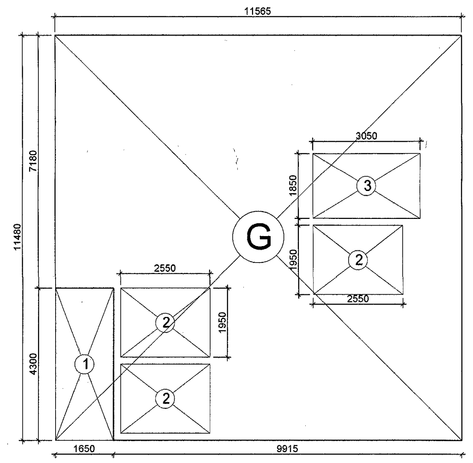

AREA DIAGRAM (TERRACE)

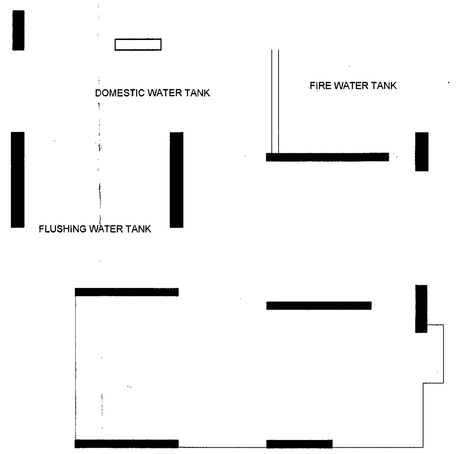

OVERHEAD TANK

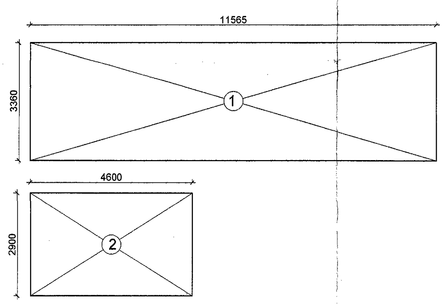

AREA DIAGRAM (OVERHEAD TANK)

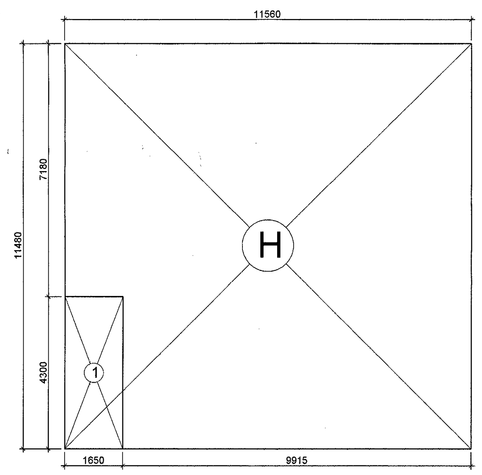

AREA DIAGRAM (MACHINE ROOM)

भवन प्रारूप, नोएडा
अथवाणी
निरीक्षण/जाँच, आवश्यक तथ्य सहित प्रपत्र की प्रति को कृपया पावती करने हेतु प्रयुक्त है।
हस्ताक्षर
दिनांक 18.2.16
(पदनाम)

Plan of a plot for proposed Building is - per Bye laws. Submitted for approval.

भवन प्रारूप
नोट: यदि भूमि सम्बन्धित स्वीकृति की दिनांक से अधिक समय से अवधि तक नेत्र योग्य पाये पटेदार या भूमि के अधिकार उपलब्ध से अपना पाने पूर्व अधिनियम लिए तो 1 भवने के अधिकार उपलब्ध